Plixus NEXT

Network Extender

71.98.2911 Plixus NEXT /ポートスプリッター

概要

Plixusエンジンのカンファレンスポートを拡張（48V電源必要）
ループ接続によるデジタルバスの冗長化など

Plixusエンジン側（アップリンク）

2×アップリンクポート（セントラルユニット側）
2×LANポート（将来対応）
1×48V電源入力　※電源必須

ユニット側（ダウンリンク）

4×ダウンリンクポート（デバイス側）
4×DIPスイッチ

接続イメージ

※NEXTには48VDC入力必須

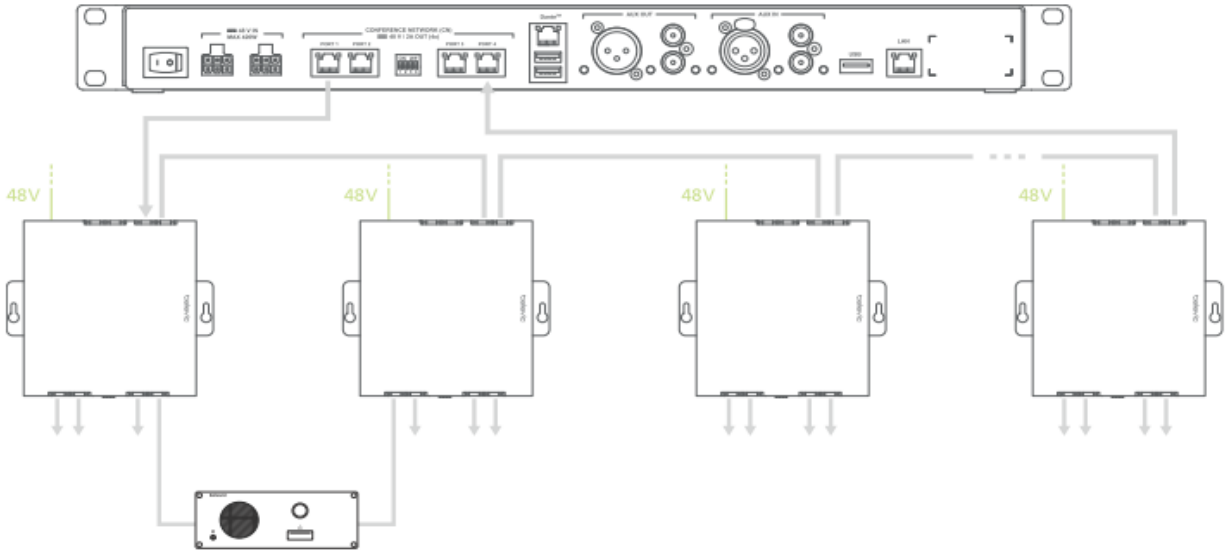

本体	
素材、色	スチール、ブラック
本体サイズ (mm)	135 (w) x 145 (h) x 25(d)
重量	400g
48VDC入力	
適合コネクタ	WAGO 721-2103/026-000
定格	48 VDC、最大8 A
許容損失	7 W

カンファレンス ネットワークポート	
アップストリーム *4ポート：	
リンク速度	1000 Mbps
ダウンストリーム *4ポート：	
電圧	48 VDC
出力電流	2 A （各ポートごと）
リンク速度	1000 Mbps

※製品の仕様は予告なく変更することがあります

NOTE	DRAWING NAME	DATE	
	Plixus NEXT	09/2023	株式会社オーディオブレインズ