Accessories

Earphones, Headphones, Neckloop

televic conference

①

②

③

④

⑤

⑥

⑦

⑧

⑨

品番、品名

（写真①）71.04.0154 TEL152 /両耳ヘッドホン
（写真②）71.04.0155 EP152 /片耳イヤホン
（写真③）71.04.0163 DT 287 UNITE 80 OHM /片耳型ヘッドセットマイクロホン
（写真④）71.04.0162 HSP 321 /軽量片耳型ヘッドセットマイクロホン
（写真⑤）71.04.0157 TG H34 /ヘッドセットマイクロホン
（写真⑥）71.04.0158 TG H56（TG）/ヘッドセットマイク
（写真⑦）71.04.0160 TG H57（TG）/無指向性マイク
（写真⑧）71.04.0161 TG L58（TG）/無指向性マイク
（写真⑨）71.04.0164 IL-200 /ネックループ

※製品の仕様は予告なく変更することがあります

NOTE	DRAWING NAME	DATE	
	Accessories	05/2023	株式会社オーディオブレインズ

TEL 152

71.04.0154 TEL152 /両耳ヘッドホン

概要、特長

両耳ヘッドホン

本体	
寸法、重量	140*25*220mm, 80g
材質	PC/ABS
端子	3.5mm TRS ステレオミニプラグ
ケーブル長	1.5m
動作仕様	
トランスデューサ	ダイナミック
ノミナル入力	40mW
定格	100mW
インピーダンス	32Ω
感度	105dB/mW (+3dB@1kHz)
THD	< 0.3% (200-2000Hz) @Nominal
周波数範囲	20-20000Hz

EP 152

71.04.0155 EP152 /片耳イヤホン

概要、特長

片耳型イヤホン

本体	
重量	21g
材質	PC/ABS
端子	3.5mm TRS ステレオミニL型プラグ
ケーブル長	1.2m
動作仕様	
トランスデューサ	ダイナミック
定格	100mW
インピーダンス	32Ω
感度	105 ±3dBSPL / V @1kHz
THD	<1% @100dBSPL
周波数範囲	125-12.5kHz

DT 287

71.04.0163 DT 287 UNITE/片耳型ヘッドセットマイク、密閉型

概要、特長

Unite TP, Unite RP-T 向け ヘッドセットマイク
片耳型、密閉型

本体	
重量	190g
端子	3.5mm 4極ミニプラグ,CTIA準拠
ケーブル長	90cm
平均装着圧力	5.7N
動作仕様	
マイク	バックエレクトレットコンデンサ
動作電圧	2-9V
指向性	カーディオイド
周波数範囲	40 - 20000Hz
開放電圧	-43 dBV/Pa (3V, 3.3 kΩ)
最大SPL	126dB SPL
SN比	67 dBA (1kHz, 1Pa)
出力インピーダンス	1.8kΩ
ヘッドホン	ダイナミック
周波数範囲	10 - 30,000 Hz
インピーダンス	80Ω
ノミナル音圧レベル	100dB @ 1kHz
THD	0.2%以下
遮音性能	約 16dBA

※製品の仕様は予告なく変更することがあります

NOTE	DRAWING NAME	DATE	
	Accessories	05/2023	株式会社オーディオブレインズ

HSP 321

71.04.0162 HSP 321 /軽量片耳型ヘッドセットマイク

概要、特長

Unite TP, Unite RP-T 向け ヘッドセットマイク
軽量、片耳型

本体	
重量	54g
端子	3.5mm 4極ミニプラグ,CTIA準拠
ケーブル長	90cm
動作仕様	
マイク	エレクトレットコンデンサ
周波数範囲	100 - 8000Hz
最小感度	-40 dBV/Pa
SN比	60 dBA 以上 (1kHz, 1Pa)
動作電圧	1.5 – 5V
ヘッドホン	ダイナミック
周波数範囲	20 - 20000Hz
インピーダンス	32Ω
定格入力	10 mW

TG H34

71.04.0157 TG H34 /ヘッドセットマイクロホン、超指向型

概要、特長

Unite TP 向け ヘッドセットマイク（マイクのみ）
ネックバンド型、超指向型

本体	
重量	36g
端子	mini-XLR, 4ピン メス型
ケーブル長	TBA
マイクカプセル径	15ｍｍ
動作仕様	
トランスデューサ	バックエレクトレットコンデンサ
動作原理	音圧勾配
指向性	スーパーカーディオイド
周波数範囲	20 - 13000Hz （至近距離）
開放電圧	6.0 mV/Pa (-44.5 dBV)* ±3 dB
ノミナルインピーダンス	約 700 Ω
ロードインピーダンス	> 3.5 kΩ
最大SPL at 1kHz	119 dB*
等価SPL	31.5 dB SPL*
動作電圧	1.5 - 9 V
最大電流	780 μA

* 5V, 負荷2.2kΩ条件下

TG H56（TG）

71.04.0158 TG H56（TG）/ヘッドセットマイク、ブラック
71.04.0159 TG H56（TG）/ヘッドセットマイク、ベージュ

概要、特長

Unite TP 向け ヘッドセットマイク（マイクのみ）
ネックバンド型

本体	
重量	18g
端子	mini-XLR, 4ピン メス型
ケーブル長	1.2m
マイクカプセル径	3mm
動作仕様	
トランスデューサ	バックエレクトレットコンデンサ
動作原理	音圧
指向性	無指向型
周波数範囲	20 - 20,000 Hz
開放電圧	4 mV/Pa (-48 dBV) ±3 dB
ノミナルインピーダンス	1 kΩ
最大SPL	127 dB SPL
SN比	47 dB [CCIR, Q-Peak]
等価SPL	35 dB [A, RMS]
最大電流	0.5 mA

※製品の仕様は予告なく変更することがあります

NOTE	DRAWING NAME	DATE	
	Accessories	05/2023	株式会社オーディオブレインズ

TG H57 (TG)

71.04.0160 TG H57（TG）/無指向性マイク

概要、特長

Unite TP 向け マイク
イヤフック型

本体	
重量	11g (本体2.3g)
端子	mini-XLR, 4ピン メス型
ケーブル長	1.2m
マイクカプセル径	3mm
動作仕様	
トランスデューサ	バックエレクトレットコンデンサ
動作電圧	2 - 9 V
動作原理	音圧
指向性	無指向型
周波数範囲	20 - 20,000 Hz
開放電圧	3.5 mV/Pa (-49 dBV) ±3 dB
ノミナルインピーダンス	1 kΩ
最大SPL	127 dB SPL
SN比	47 dB [CCIR, Q-Peak]
等価SPL	35 dB
最大電流	0.5 mA

TG L58 (TG)

71.04.0161 TG L58（TG）/無指向性マイク

概要、特長

Unite TP 向け マイク
ラベリア型

本体	
重量	13g
端子	mini-XLR, 4ピン メス型
ケーブル長	1.2m
マイクカプセル径	7.0mm
動作仕様	
トランスデューサ	バックエレクトレットコンデンサ
動作電圧	2-10V
動作原理	音圧
指向性	無指向型
周波数範囲	20 - 20,000 Hz
開放電圧	40 mV/Pa (-28 dBV) ±2.5 dB
最大SPL	126 dB SPL
SN比	51 dB [CCIR; Q-Peak]
等価SPL	32 dB [A, RMS]
最大電流	0.5 mA

IL-200

71.04.0164 IL-200 /インダクションネックループ

概要、特長

難聴者向けインダクションネックループ、EN 60118-4準拠

本体	
重量	20g(延長ケーブル14gを除く)
ネックループ周長	74cm
コネクター	3.5mm 3 極フォーンプラグ(L型)
ケーブル長	20cm(延長ケーブル77cm)
動作仕様	
インピーダンス	2 x 12.5Ω
カットオフ周波数	5kHzから1kHzごとに-3dB

※製品の仕様は予告なく変更することがあります

NOTE	DRAWING NAME	DATE	
	Accessories	05/2023	株式会社オーディオブレインズ

Appendix. 機器仕様-1

DT 287

Frequency Response & Polar Pattern

This polar pattern and frequency response curve (±2.5 dB) correspond to a typical production sample for this microphone.

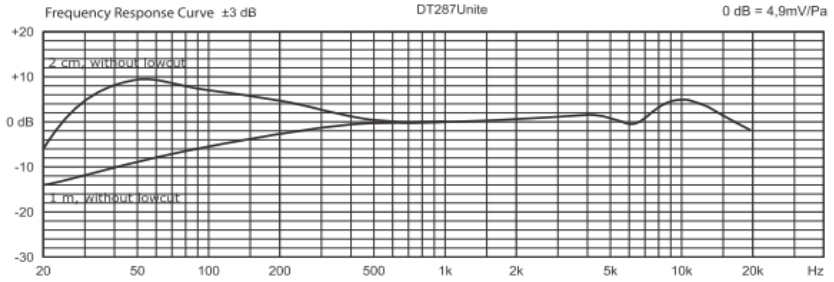

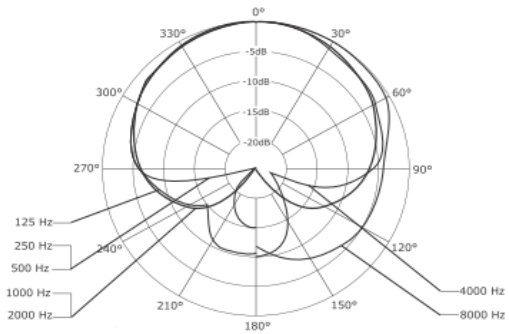

Appendix. 機器仕様-2

TG H34

Frequency Response & Polar Pattern

This polar pattern and frequency response curve (± 3 dB) correspond to a typical production sample for this microphone.

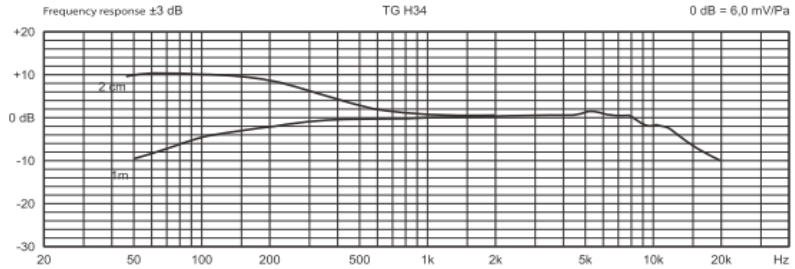

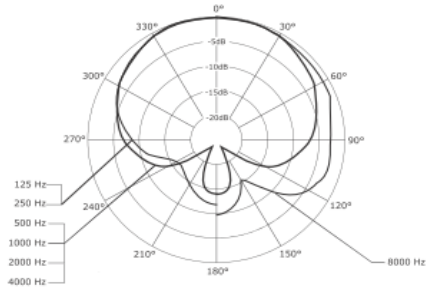

Wiring Diagram

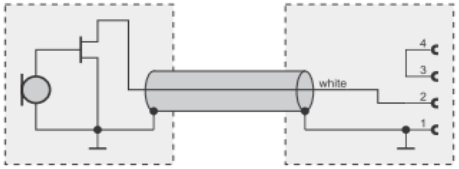

※製品の仕様は予告なく変更することがあります

NOTE	DRAWING NAME	DATE	
	Accessories	05/2023	株式会社オーディオブレインズ

Appendix. 機器仕様-3

TG H56 (TG)

Frequency Response & Polar Pattern

This polar pattern and frequency response curve (± 3 dB) correspond to a typical production sample for this microphone.

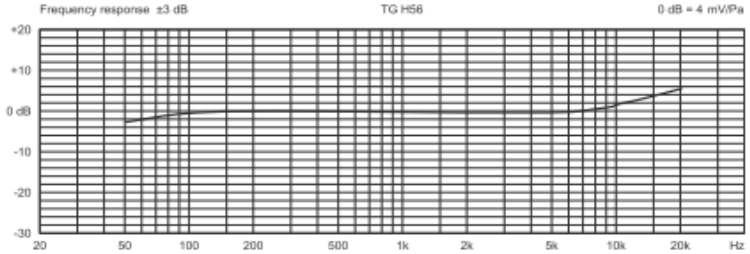

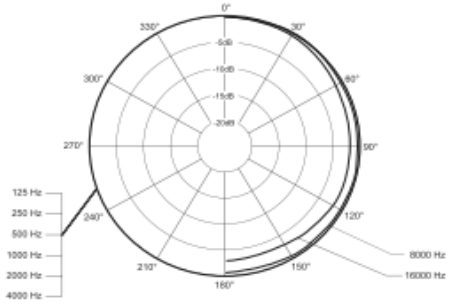

Wiring Diagram

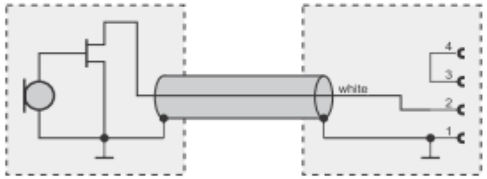

Appendix. 機器仕様-4

TG H57 (TG)

Frequency Response & Polar Pattern

This polar pattern and frequency response curve (± 3 dB) correspond to a typical production sample for this microphone.

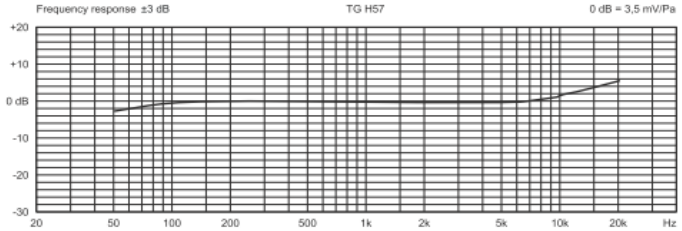

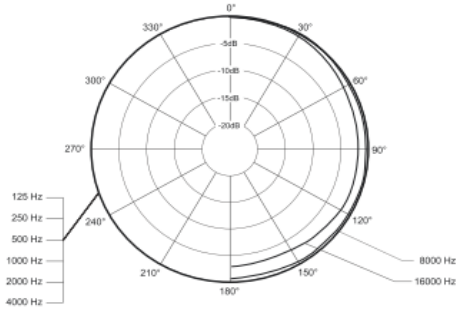

Wiring Diagram

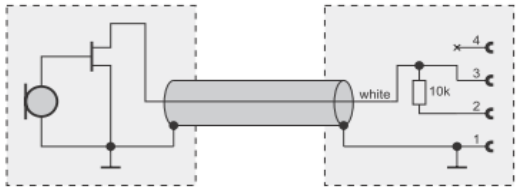

※製品の仕様は予告なく変更することがあります

NOTE	DRAWING NAME	DATE	
	Accessories	05/2023	株式会社オーディオブレインズ

Appendix. 機器仕様-5

TG H58 (TG)

Frequency Response & Polar Pattern

This polar pattern and frequency response curve (± 2.5 dB) correspond to a typical production sample for this microphone.

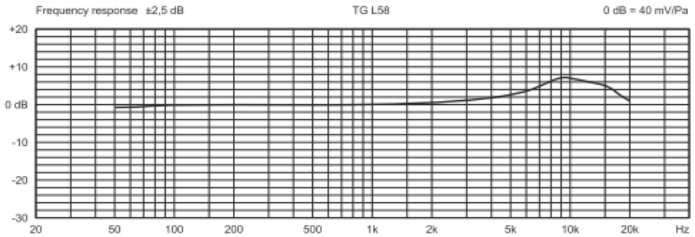

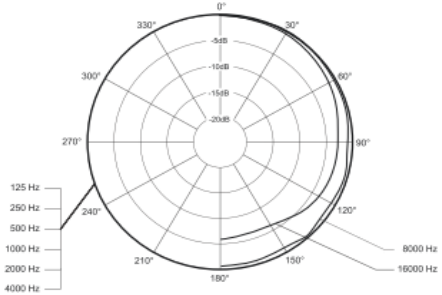

Wiring Diagram

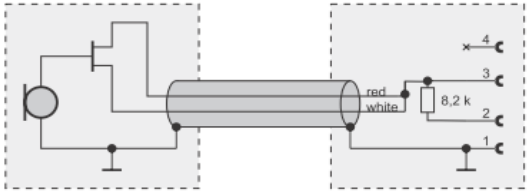

※製品の仕様は予告なく変更することがあります

NOTE	DRAWING NAME	DATE	
	Accessories	05/2023	株式会社オーディオブレインズ