360度に広がる音で
居心地のいい空間作り

Taguchi

LIGHT

360 度に音が広がる全方位型スピーカー

直接音だけでなく前後・左右・上下の3次元方向に音が放射線状に広がることにより、空間全体に共鳴し、空間的な響きを奏でます。六面の全ての面にスピーカーユニットが装着されているため、音量を小さくしても、音が遠くにいかず、クリアな音を静かに楽しむことができます。360 度に音が広がるスピーカーのため、設置環境の形状や取付位置の影響を受けにくい特徴もあります。スタンダードモデルのモノラルタイプと、1台のみでステレオ再生が可能なステレオタイプがあります。モノラルタイプは、複数台使用しますと空間的な響きを美しく奏でますので、会話の邪魔にならず、カフェやショップなどのBGM用として商業空間にマッチします。また、ステレオタイプは、包み込まれる感じはありませんが、生け花のように空間に音をそっと添えるようなイメージです。特に女性の声が綺麗に再現されるスピーカーです。音数の少ない音楽やボーカル系の音楽に向いています。

商品名	LIGHT（モノラルタイプ）	LIGHT（ステレオタイプ）
型番	CUBE060-MP-H	CUBE060-SP-H
定格耐入力	40W	20W
インピーダンス	8Ω	4Ω
寸法 「mm」	139(W)×139(H)×139(D) (突起物含まず)	139(W)×139(H)×139(D) (突起物含まず)
重量	1.7 kg	1.7 kg
材質	北欧産バーチ材	北欧産バーチ材
標準色	木地色クリア塗装	木地色クリア塗装

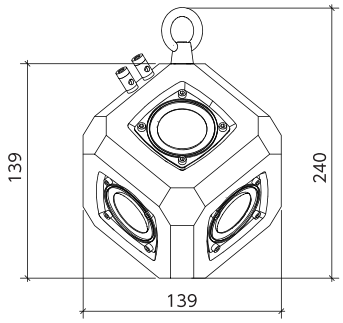

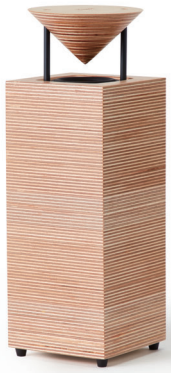

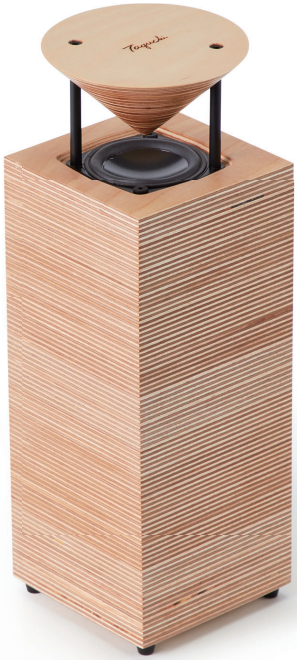

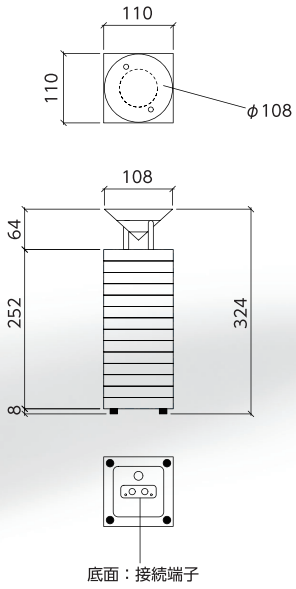

LITTLE BEL

従来のスピーカーとはまるで違う楽器のようなスピーカー「LITTLE BEL」は、360 度方向に広がりのある反射音を奏で、心地いい空間を演出します。

円錐の形をした反射板に音が反射し360°に音が広がる水平無指向性スピーカーです。スピーカーから音が出ているとは思えないほど、空間全体を音で包み込みます。立体的で広がりのあるとても柔らかい音で、美しい中高域の音を奏でます。長時間聴いていても耳疲れせず、コンパクトでどこか植物のような形は、空間に自然に溶け込み、インテリアの邪魔をしません。空間全体に音が広がるため、設置場所、聴く位置の制限が少なく様々な環境で使用できます。

商品名	LITTLE BEL
型番	REX0601F-S
定格耐入力	10W
インピーダンス	8Ω
寸法 「mm」	110(W)×324(H)×110(D)
重量	1.2 kg
材質	北欧産バーチ材
標準色	木地色クリア塗装

REX060-P
（天井吊下げ型）

REX060-C
（天井埋込み型）

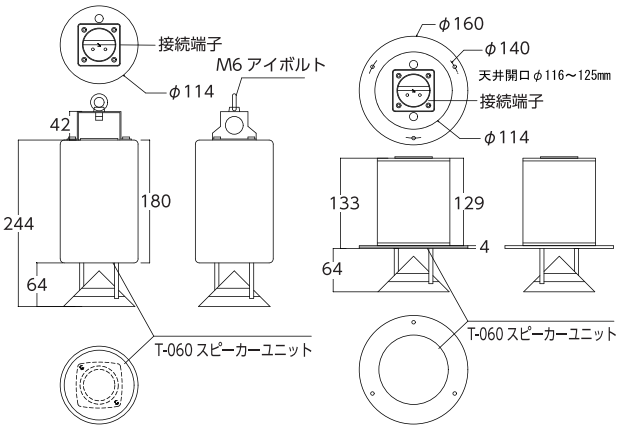

天井から降り注ぐ 360 度方向に広がる反射音は、空間を立体的で優しい音場にします。

天井吊下げ型の「REX060-P」と
天井埋込み型の「REX060-C」の２タイプあります。

円錐の形をした反射板に音が反射し３６０°に音が広がる水平無指向性スピーカーです。水平 360 度に広がる反射音は遠達性が高く、従来のシーリングスピーカーより少ない台数で空間をカバーできます。また、設置環境の形状や取付位置の影響を受けにくい特徴もあります。360 度に広がる反射音はスピーカーから音が出ているとは思えないほど空間に溶け込み、会話の邪魔になりません。立体的で広がりのある柔らかい音で、美しい中高域の音を奏でます。特にボーカル系・ピアノ・弦楽器等の弱音楽器の再現に向いてます。また、虫の声や風の音やせせらぎ…等々、自然音の素材感を高く再現します。従来型の円錐コーン型の振動板ではなく、フラットな形状の振動板を採用した平面波スピーカーのため、出音の響きがとても自然で、平面波スピーカーならではの解像度の高い音を体感できます。

商品名	REX060-P (天井吊下げ型)
型番	REX060-P
定格耐入力	15W
インピーダンス	8Ω
寸法「mm」	φ114×286（突起物含まず）
重量	0.92 kg
材質	ポリ塩化ビニル＋北欧産バーチ材
標準色	白・黒（反射板：白・黒・木地色クリア塗装） ※指定色塗装可能

商品名	REX060-C (天井埋込み型)
型番	REX060-C
定格耐入力	15W
インピーダンス	8Ω
寸法「mm」	φ160×197
重量	0.76 kg
材質	ポリ塩化ビニル＋北欧産バーチ材
標準色	白・黒（反射板：白・黒・木地色クリア塗装） ※指定色塗装可能
天井開口径	φ116～φ125mm

SET UP

LIGHT×2

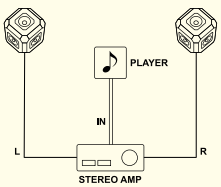

LIGHT×4

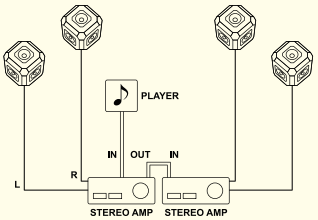

LITTLE BEL×2

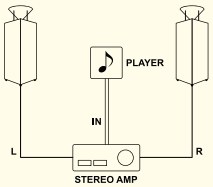

LITTLE BEL×4

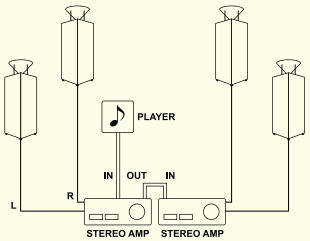

REX060-P×2

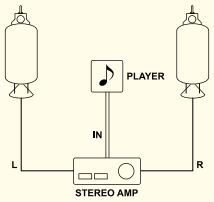

REX060-P×4

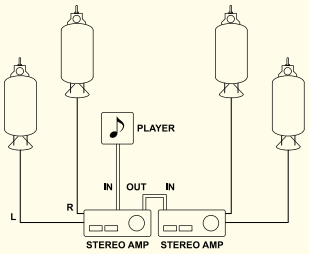

REX060-C×2

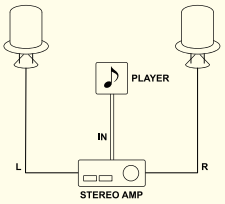

REX060-C×4

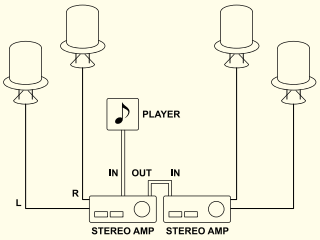

※アンプは別途必要になります

Taguchi

Taguchi は 40 年以上に渡り、著名なアーティストのコンサートや、衆議院本会議場、国立劇場、Blue Note TOKYO、ageHa@STUDIO COAST、東京オペラシティ、表参道ヒルズ、ユニバーサルスタジオジャパンなど、数多くの空間にスピーカーを提供しているプロオーディオ用スピーカーメーカーです。

近年は、プロの現場で培った技術と音へのこだわりを、限られたプロの現場だけでなく、リビングや商業空間といった身近なライフスタイルスペースに向けたスピーカーも展開しており、「空間に馴染むデザイン」、「音の気配や質感の再現性の高いスピーカー」として、高い評価を頂いてます。大量生産品とは違って、一台一台手作りで仕上げることにこだわり、手作りだからこそ表現できる「温かさ」が感じられるスピーカーです。

製造元

株式会社タグチクラフテック

〒245-0016 神奈川県横浜市泉区和泉町 6563-2

販売代理店

株式会社オーディオブレインズ

〒216-0034 神奈川県川崎市宮前区梶ヶ谷 3-1
TEL：044-888-6761
Mail：faq@audiobrains.com
https://audiobrains.com

AUDIO BRAINS