仕様

DISPLAY	
ディスプレイ種別	フルカラーTFT液晶タッチパネル
ディスプレイサイズ	7インチ
ディスプレイ解像度	1280 x 800 pixels
ディスプレイ輝度	500 nits
マルチタッチ数	5

OPERATING	
対応DSP	Composerソフトウェアを使用するSymetrixDSP
使用ケーブル	Cat5e/Cat6　<100m (機器間)
最大同時使用数	128台　@1 site file

COMPONENT	
サイズ	190.6 x 135.0 x 44.8 mm
取付タイプ	US 2Gangウォールマウント
付属品	Universal flush mount brackネジ(M3.5 x 25mm *2本 / #6-32 x 1.25” *4本)
電源	PoE+ IEEE802.3at 最大25.5W
重量	570g

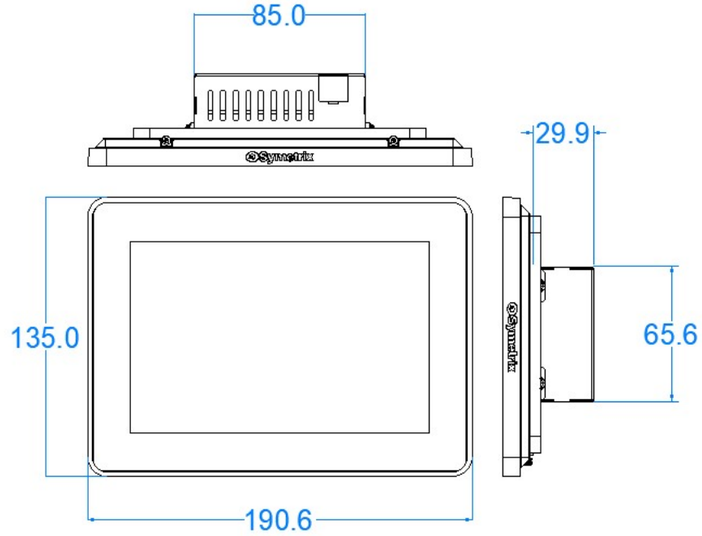

T-7 Glass

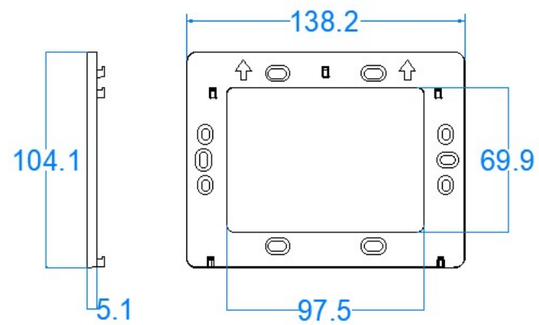

Universal flush mount bracket

NOTE	DRAWING NAME	DATE	
	T-7 Glass	2023/11	株式会社オーディオブレインズ