SOUNDTUBE® Lead. Or follow.

DS31-EZ | Install Instructions For:
DS31-EZ

Box contents

(1) スピーカーアッセンブリー
(1) シリンダー or テーパースリーブ
(2) セーフティケーブル
(2) スピードクランプ
(5) 結束バンド
(1) マグネットグリル
(1) 取り付けアッセンブリー
(2) 取り付けネジ
(2) 2.25″ スリーブネジ
(2) 0.50″ ネジ
(2) ワイヤーナッツ

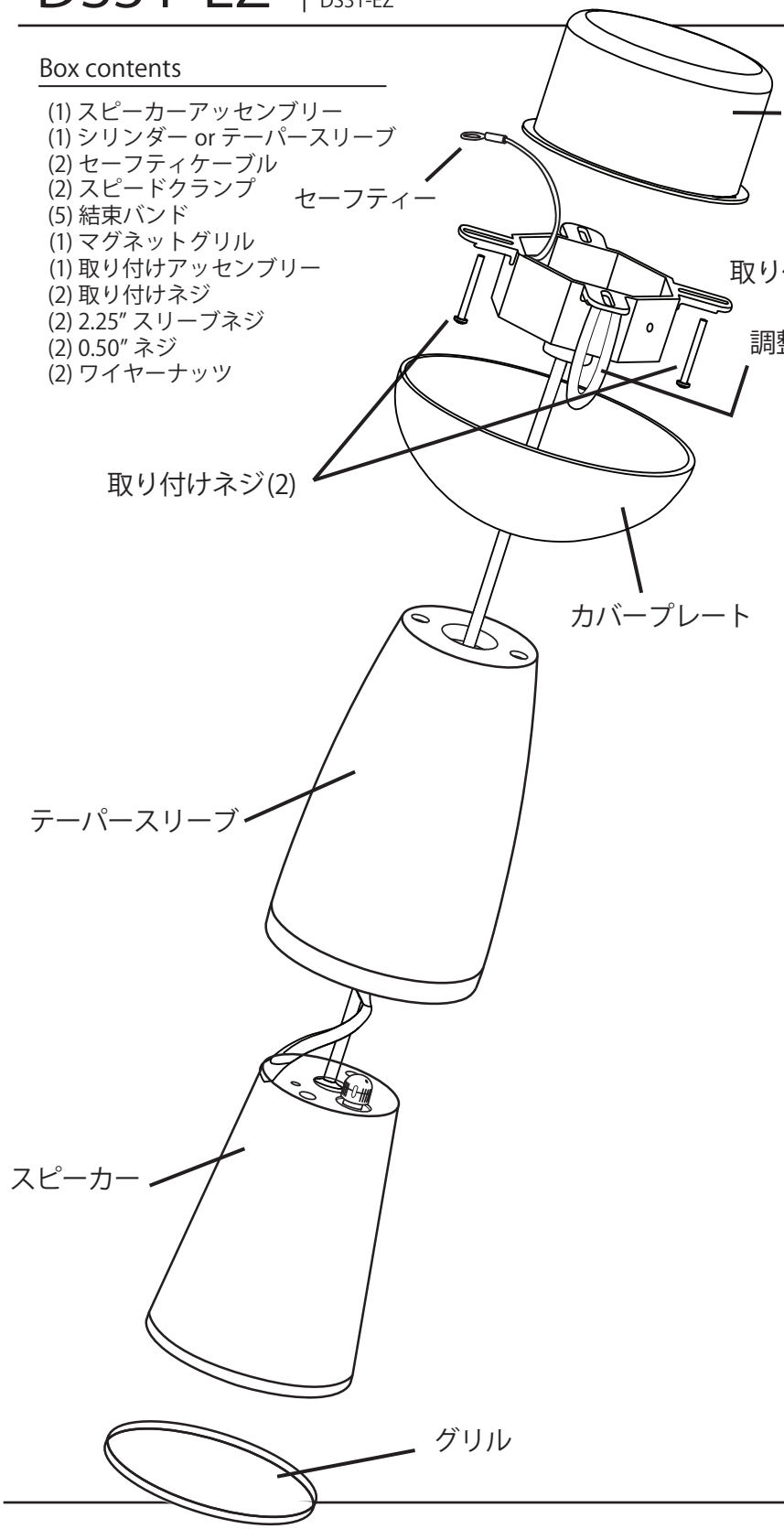

	I	II	III	IV	V
100V	*	20W	10W	5W	2.5W
70V	20W	10W	5W	2.5W	1.3W
25V	5W	2.5W	1.3W	0.72W	0.36W

タップセッティング

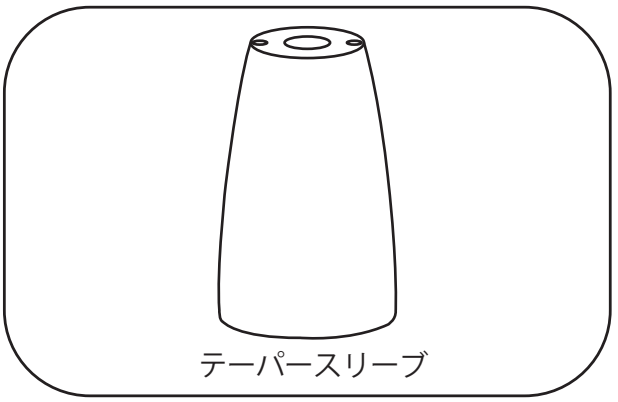

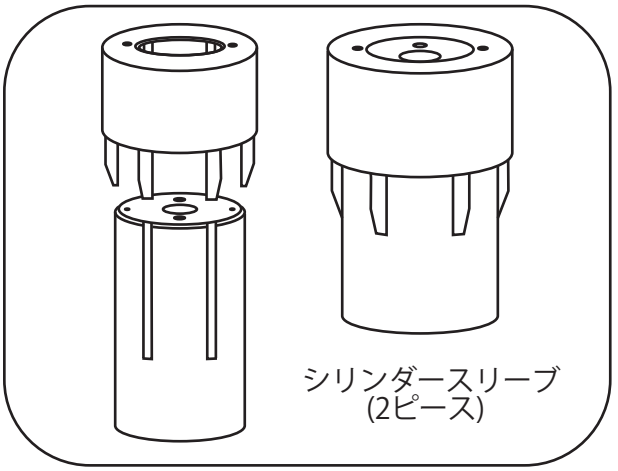

1.435.647.9555 | 800.647.TUBE | www.soundtube.com

© 2021 SoundTube Entertainment, Inc. All rights reserved. PN INS-DS31-EZ Rev 12.01.21

Warning

SoundTube speakers must be installed by a professional audio installer/contractor. For safety and for optimum audio performance, installer must follow all directions issued by SoundTube Entertainment

Warning

Do not spec or install speaker near support beam, ventilation duct or other structure that may interfere with speaker function or dispersion.

DS31-EZ | Install Instructions For:
DS31-EZ

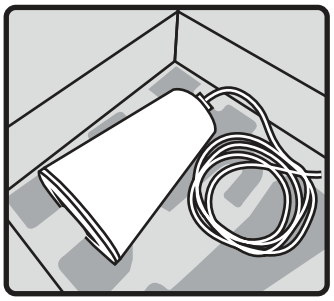

1. スピーカー本体を箱から取り出します。

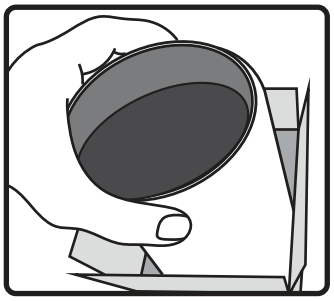

2. デザイナースリーブを箱から取り出します。

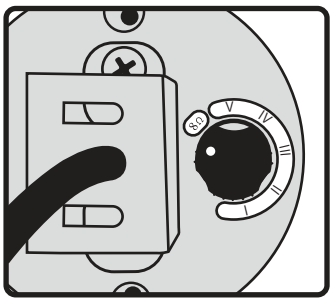

3. スピーカー背面にあるタップスイッチを設定します。タップセッティングの詳細は1ページ目にあります。タップスイッチは8Ωもしくはハイインピーダンスで使用出来ます。

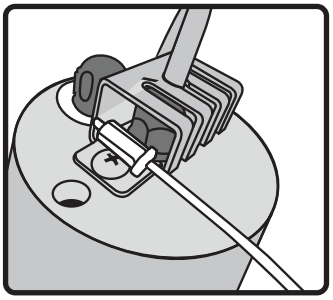

4. 必要に応じてセーフティーケーブルを取り付けます。スピーカー背面に最初に取り付けます。

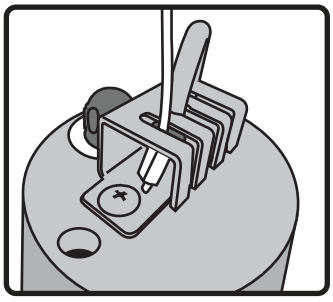

5. セーフティーケーブルをブラケットにひっかけ引き上げます。

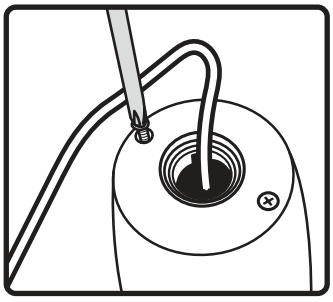

6. デザイナースリーブの中央の穴に信号線を通します。付属の2.25″スリーブネジを使用してスリーブをスピーカー本体に固定します。

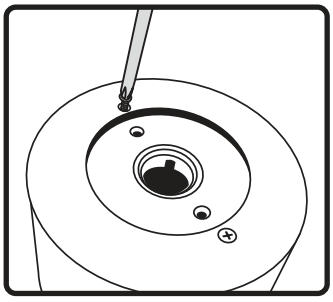

7. シリンダースリーブの場合0.50″のネジ2本を使用して2つのスリーブを繋ぎます。

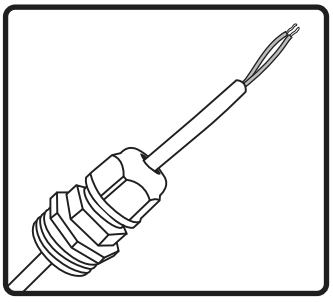

8. 付属のブッシュに信号線を通します。

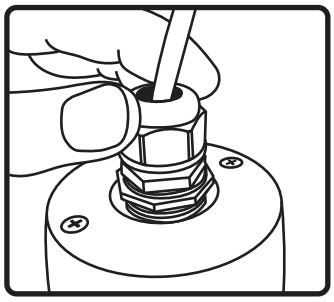

9. ブッシュをデザイナースリーブの穴に取り付けます。余ったケーブルを引っ張ります。

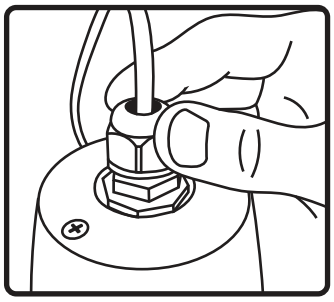

10. ブッシュ上部のネジを締め信号線を固定します。IP等級を維持するため信号線の周りで締める必要があります。

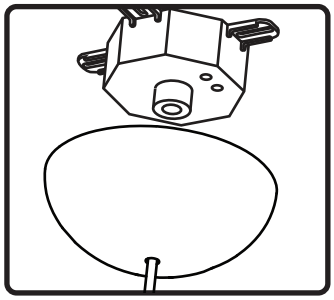

11. 信号線をカバープレートと取り付けプレートに取り付けます。

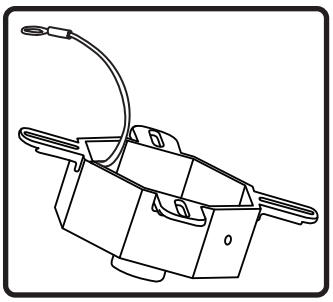

12. 必要に応じて取り付けプレートのセーフティー を取り付けます。

© 2021 MSE A udio SoundTube Entertainment, Inc. All rights reserved.

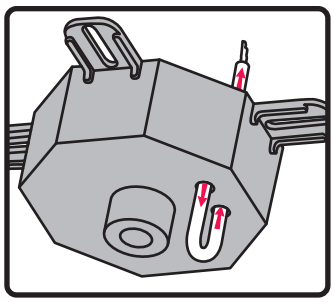

13. 取り付けプレートの小さい方の穴にケーブルを通しもう1つの穴から戻します。
アンプからの信号を信号線に接続します。

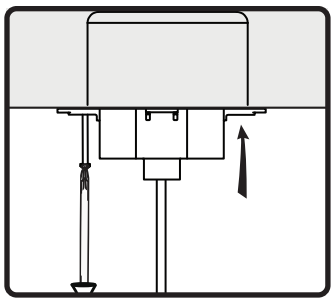

14. 付属の取り付けネジで取り付けプレートをジャンクションボックス（別売り）に接続します。

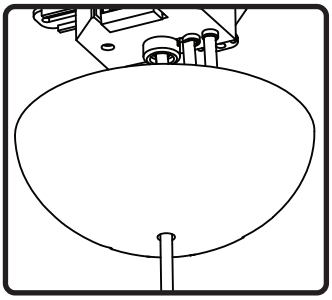

15. 取り付け面とカバープレートの間を0.5”残しカバープレートを取り付けます。

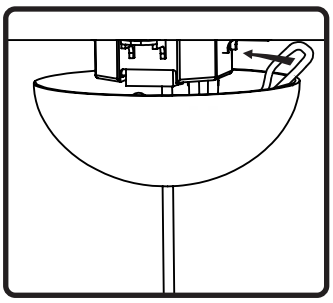

16. 余分なワイヤーをカバープレートの内側に時計回りで収納します。

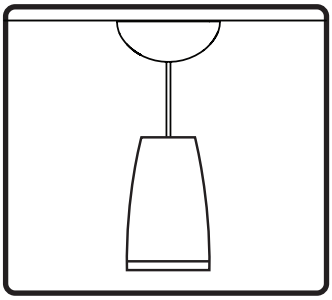

17. カバープレートを完全に締め込みます。

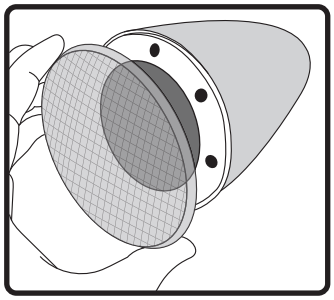

18. グリルを取り付けて終了です。

© 2021 MSE Audio SoundTube Entertainment, Inc. All rights reserved. PN INS-DS31-EZ Rev 12.01.21