SPECIALISTS IN PRACTICAL PRECISION ENGINEERING™

Model DD SERIES-RN31

Wall-Mounted Bi-Directional Mic/Line Dante Interface 4x4

- ✓ **DD-RN31　ウォールマウント型、2XLR+1mini/2RCA入力 ＆ 1mini+2Terminal Block出力、ホワイト**
- ✓ **DDB-RN31　ウォールマウント型、2XLR+1mini/2RCA入力 ＆ 1mini+2Terminal Block出力、ブラック**

- 4 x 4 Dante Inputs/Outputs
- 1 mini / 2 RCA / 2 XLR入力コネクタ
- 1 mini / 2 Terminal Block出力コネクタ
- ネットワークコントロールソフトウェアから設定
- マイク/ライン信号2系統をDanteオーディオへ変換
- 各入力レベルはソフトウェアにて選択可能
- マイクゲインは35 dB、42 dB、59 dBから選択可能
- ラインゲインはUniteか12dB
- ファンタム電源+48Vをソフトウェアで切り替え
- MiniとRCA -10dBV入力は２つのDanteチャンネルから出力
- Danteオーディオ4chをライン信号へ変換
- Terminal Block出力は２つのDanteチャンネルから選択可能
- Terminal Blockの4dBuの出力レベルは1dBステップのアッテネータをソフトウェアから制御
- スタジオクオリティのローノイズ設計
- 24bitの高解像度AD/DA変換
- RDL の非常に優れたオーディオパーフォーマンス

AUDIO BRAINS
株式会社オーディオブレインズ
〒216-0034 神奈川県川崎市宮前区梶ヶ谷 3-1 （TEL：044-888-6761）
https://www.audiobrains.com/

Model DD SERIES-RN31

Wall-Mounted Bi-Directional Mic/Line Dante Interface 4x4

APPLICATION

DD-RN31 は壁取り付けタイプの Dante オーディオネットワークインターフェースです。フロントパネルに XLR マイク/ライン入力 2 系統、ステレオミニジャックライン入力 x1/出力 x1、ステレオ RCA 入力が搭載され、背面には Terminal Block ライン出力 2 系統を搭載しています。設定は RDL CONSOLE ソフトウェアか他のネットワーク制御器から行います。

DD-RN31 は Gang 規格のボックスに適合します。DD-RN31 は PoE 電源に対応しています。

XLR に入力された 2 系統の信号はそれぞれ独立した Dante オーディオとして出力されます。マイク入力、ライン入力共にソフトウェアでゲインを設定することができます。+48V ファンタム電源は入力がマイクレベルの場合のみソフトウェアから有効に設定できます。

ミニジャックと RCA のステレオ入力はそれぞれ-10dBV 入力=-18dBFS の Dante オーディオに変換します。これらの入力をそれぞれ 2 つの Dante チャンネルのどちらか、または両方に送信することをソフトウェアから設定できます。1 つの Dante チャンネルを選んだ場合ソースはサミングされます。

フロントパネルのミニジャック出力は Dante2ch を-18dBFS=-10dBV のアンバランスレベルに変換し出力します。

Dante ネットワークから受信する 2 系統のオーディオは背面の Terminal Block 出力からバランスのアナログ信号に変換されます。各出力は+4dBu のバランス出力で、-18dBFS となります。各出力にはソフトウェア制御のアッテネータが搭載されており、1dB ステップで最大 62dB 減衰することができます。

PoE 電源を正常に受け取り Dante ネットワークに正常に同期していると、本体前面から見える緑の LED が点灯します。

DD-RN31 はスタジオクオリティのローノイズディスクリートマイクプリアンプを搭載したプロフェッショナルグレードの製品です。

DD-RN31 はスタジオクオリティを実現するために金属製 XLR ジャック、パウダーコーティングされたステンレススチール製のシャーシが採用されています。

DD-RN31 はその優れた性能により、最も要求の厳しい設備に適合し、業務用ネットワークオーディオシステムにおいて非常に価値のある製品です。DD-RN31 は米国で製造され、長寿命を実現するよう設計されています。

AUDIO BRAINS
株式会社オーディオブレインズ
〒216-0034 神奈川県川崎市宮前区梶ヶ谷 3-1（TEL：044-888-6761）
https://www.audiobrains.com/

RDL®
Radio Design Labs

SPECIALISTS IN PRACTICAL PRECISION ENGINEERING™

Installation/Operation

Declaration of Conformity available from rdlnet.com.
Sole EMC specifications provided on product package.
Specifications are subject to change without notice.

Model DD SERIES-RN31

Wall-Mounted Bi-Directional Mic/Line Dante Interface 4x4

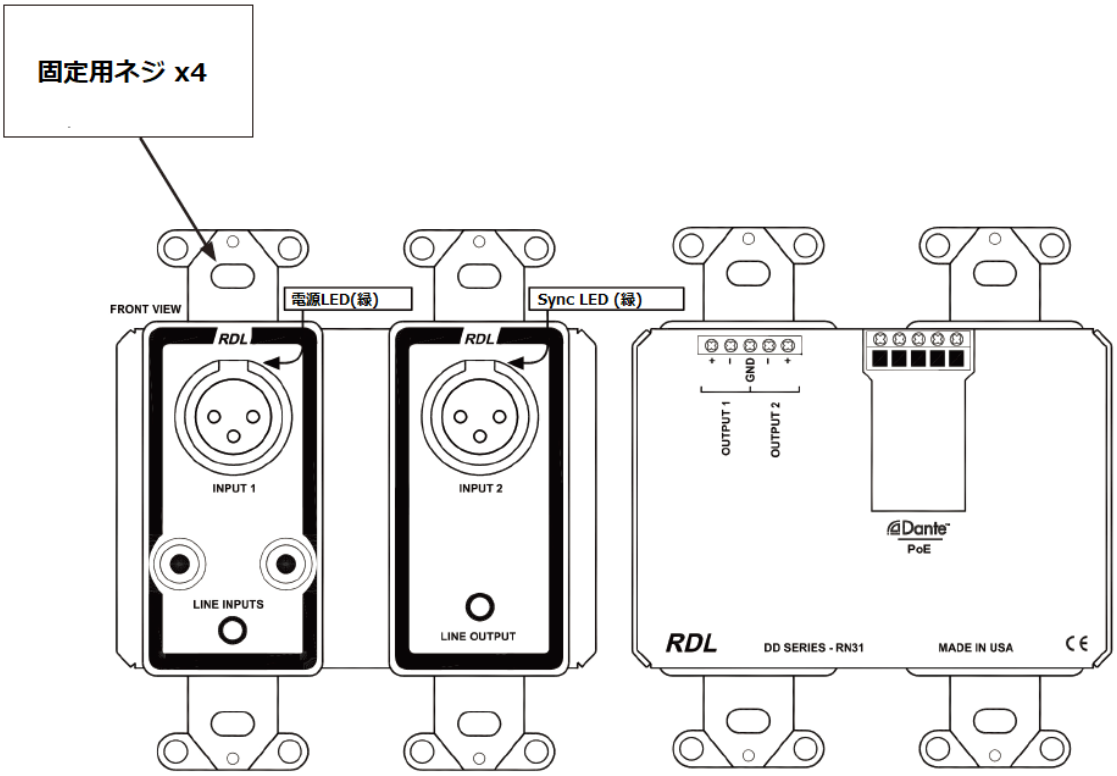

上部

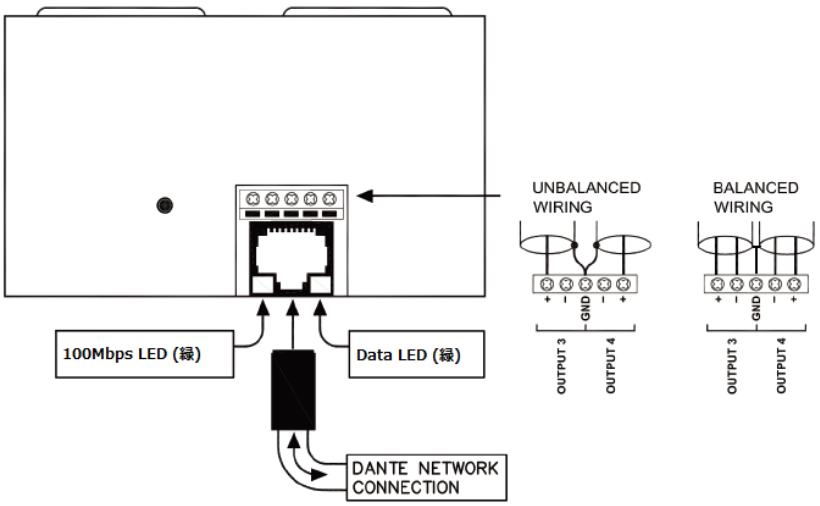

AUDIO BRAINS
株式会社オーディオブレインズ
〒216-0034 神奈川県川崎市宮前区梶ヶ谷 3-1 (TEL：044-888-6761)
https://www.audiobrains.com/

SPECIALISTS IN PRACTICAL PRECISION ENGINEERING™

Model DD SERIES-RN31

Wall-Mounted Bi-Directional Mic/Line Dante Interface 4x4

Spec

TYPICAL PERFORMANCE	
Network Connector	RJ45 with Link and Speed indicators
Digital Audio Ethernet Protocol	Dante
Transmission Rate	100 M bps
Sample Rates Supported	44.1 kHz, 48 kHz (default)
Bit Depth Supported	24bit
Audio Operating Leve	-18 dBFS = +4 dBu
Reference Level	0 dBFS = +22 dBu
Mic/Line Inputs to Network Interface	
Inputs (2)	XLR (female)
Gain	Mic : 35 dB (LOW), 42 dB (MED), 59 dB (HIGH)
	Line : Unity (NORM), 12 dB (HIGH)
Input Level (for +4 dBu/-18 dBFS)	Mic : -31 dBu (LOW), -38 dBu (MED), -55 dBu (HIGH)
	Line: +4 dBu (LOW), -8 dBu (HIGH)
Input Level (maximum)	Mic : -14 dBu (LOW), -21 dBu (MED), -38 dBu (HIGH)
	Line: +23 dBu (LOW), +10 dBu (HIGH)
Input Impedance	> 1.2 kΩ
Phantom Power	P48, 48 Vdc, switch-selectable
Standard for Phantom	IEC 61938: 2013
Selectors per input (2)	Phantom,Gain, ソフトウェア制御
Frequency Response	20 Hz to 20 kHz (± 0.5 dB)
Equivalent Input Noise	-128 dBu (59 dB gain); < -130 dBu A-Weighted
Noise below -18 dBFS (20 to 20 kHz)	Mic: < -88 dB (LOW), < -82 dB (MED), < -68 dB (HIGH)
	Line: < -88 dB (LOW), < - 88 dB (HIGH)
THD+N	< 0.1% (20 Hz to 20 kHz, +4 dBu/-18 dBFS)
CMRR	> 65 dB (50 Hz to 120 Hz)
Crosstalk	Below Noise Floor (20 Hz to 20 kHz at operating level,
	any input to any input, max. mic gain)
Line Inputs to Network Interface	
Inputs (4)	Mini-jack Stereo (2, L and R)
	RCA jacks (2, L and R)
Input Level (for +4 dBu/-18 dBFS)	-10 dBV nominal
Input Level (maximum)	＋8 dBV
Input Impedance	> 50 kΩ
Selectors per input (2)	Stereo (L and R)/Mono (summed), ソフトウェア制御
Frequency Response	20 Hz to 20 kHz (± 0.2 dB)
Noise below -18 dBFS (20 to 20 kHz)	< -85 dB
Crosstalk	< -85 dB (1 kHz)
	< -65 dB (L into R, R into L, 20 Hz to 20 kHz)
THD+N	< 0.05% (20 Hz to 20 kHz, +4 dBu/-18 dBFS)
	0.01% at 1 kHz (typ)
Network to Line Outputs	
Outputs (4)	Balanced, detachable terminal block (2)
	Unbalanced, Mini-jack (2, L and R)
Output Level (operating)	+4 dBu nominal balanced
	software adjustable in 1 dB steps
	-10 dBV (nominal) unbalanced
Output Level (maximum)	+22 dBu balanced
	+8 dBV unbalanced
Output Impedance	150 Ω balanced, 100 Ω unbalanced
Frequency Response	20 Hz to 20 kHz (± 0.5 dB)
THD+N	< 0.05%
Noise	< -80 dB (bal., below +4 dBu);
	< -98 (bal., below +22 dBu);
	< -80 dB (unbal., below -10 dBV)
Crosstalk	< -70 dB (bal., 20 Hz to 20 kHz);
	< -80 dB (unbal., 20 Hz to 20 kHz)
Indicators (4)	Ethernet Link and Speed (2, rear panel)
	Sync and Power (2, front panel)
Ambient Operating Environment	0°C to 40°C、 30°C maximum recommended
Power Requirement	PoE Class 0, IEEE 802.3af
Specification Conditions	Gain/Level: ± 1 dB; Source termination: 150 Ω
	A to D values measured in digital domain
Dimensions	W : 8.94 cm
	H : 10.44 cm
	D : 5.31 cm
重量	347g

Equivalent Gain Settings for Dante Products

Dante ネットワークでの信号レベルは dBFS を使用します。標準的なプロオーディオ機器の基準レベルは **0dBFS=+22dBu~+24dBu** です。一部の製品では基準を指定せず 0dBFS=+2dBu の様な標準でない基準を使用します。こういった製品では基準レベルは標準レベルと一致しません。この場合-18dBu が-20dBFS に相当しますので、+22dB する必要があります。次の表は異なるリファレンスレベルの場合にゲイン設定を行う時に役立ちます。機器が非標準の dBFS/dBu 基準の場合、この表を使用して RDL 機器の正しいゲイン設定を行ってください。

非標準機器 0dBFS = +2dBu		**RDL DD-Rシリーズ**	
Gain Setting	**← 等価 →**	**Gain setting**	**Mic/Lineスイッチ**
-18dB		Unity	Line
-3dB		12 dB	Line
---		35 dB	Mic
25dB		42 dB	Mic
40dB		59 dB	Mic

AUDIO BRAINS
株式会社オーディオブレインズ
〒216-0034 神奈川県川崎市宮前区梶ヶ谷 3-1 (TEL：044-888-6761)
https://www.audiobrains.com/