ARTHUR HOLM

AH17D3RHDGA

Dynamic3

HDCP対応 アルミ製 折りたたみ式・回転式 モーター駆動モニター

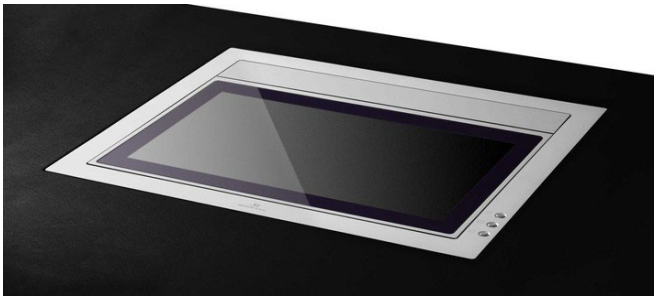

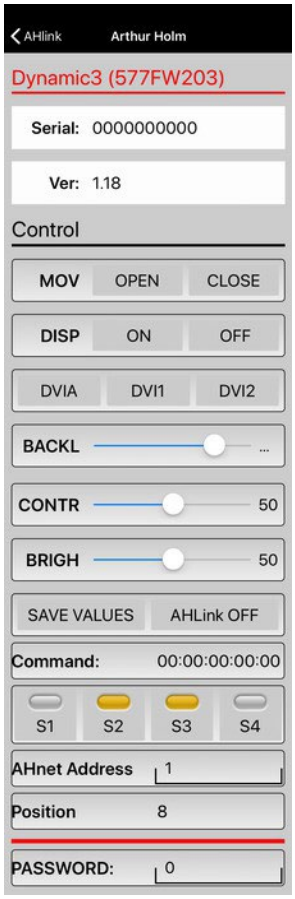

AHlink : the App for setup, control and diagnose

Download on the App Store

GET IT ON Google Play

Highlights

- 開閉、折りたたみ、および180º回転が可能
- 傾斜角は90º～110ºの範囲で調整・記憶が可能
- 自動映像反転機能
- トレイ昇降との動作同期
- 浮動型セキュリティセンサー搭載
- 全体がアルミニウム製
- HDCP対応のDVI入力端子 ×2
- 両面反射防止コーティングを施した3mm厚ブラックエッジガラス（前面ダブルサイド）
- 低背設計のモニター筐体
- 省エネルギー設計、低消費電力ビデオコントローラー
- インタラクティブ設定ディスプレイ（ISD）搭載、HDCP準拠
- ワイヤレス接続によるセットアップおよび制御対応
- 自動機構動作キャリブレーション機能（AH-AMMC）

ARTHUR HOLM
Albiral Display Solutions SL · Fàtima 25 · 08512 Sant Hipòlit de Voltregà Barcelona, Spain · +34 938 502 376 · marketing@arthurholm.com · www.arthurholm.com
Arthur HolmはAlibral Display Solutions SLの登録商標です。
仕様は予告なく変更される場合があります。
Make Your Meetings Count!

一般概要

Arthur Holm Dynamic3 は、ワーキングデスク内に収納可能なロープロファイル設計で、家具に美しく一体化するように設計されたモーター駆動式モニター製品群です。画面の昇降機構により、オプションでキーボードやマウスを配置できるトレイが自動的に持ち上がります。トレイの昇降機構には、各側面に少なくとも2つのカムが搭載されており、プラットフォームを押し上げる仕組みとなっており、また、ベース部とカムの最も近い位置をつなぐ2本のブレースが組み込まれています。スクリーンは、両面反射防止コーティングを施した3mm厚ブラックエッジガラスで保護されています。モニターには、障害物を検知して動作を停止させる浮動型セキュリティセンサーを用いたデュアルセーフティシステムが搭載されています。Dynamic3 は、15.6インチから21.5インチまでのサイズで展開されており、HDCP準拠のDVI入力を2系統備えています。さらに、モニターの制御、セットアップ、診断が可能なインタラクティブ設定ディスプレイ（ISD）を装備しています。モニターは、RS-422／RS-485フルデュプレックスI/Oに対応しており、動作、速度、安全設定、輝度、コントラスト、バックライトなどの遠隔制御が可能です。

Dynamic3R は、画面を上向きにしたまま180°回転および折りたたみが可能な追加の動作機構を備えています。モニターには、自動機構動作キャリブレーション機能（AH-AMMC）が搭載されています。Arthur HolmのERTを使用することで、テーブルに設置されたすべてのモニターのアドレス設定をボタン操作だけで簡単に行うことができます。また、モニターはAHlinkのAndroidおよびiOSアプリに対応しており、セットアップ、診断、制御メニューにアクセス可能です。

オプションとアクセサリー

- 投影型静電容量式マルチタッチスクリーン
- DynamicLoop
- DynamicShare
- 内蔵 DynamicTalk
- 組み込みUSBカメラ
- カバープレートに統合されたコネクター
- 収納式HDMIケーブル
- キーボードおよびマウス
- 下部取り付け対応
- カバープレートへの顧客レーザー刻印ロゴ
- ブラック陽極酸化処理塗
- 装仕上げ
- ゴールド仕上げ
- ERT-30 / ERT-60

認証

CE IECEE CB

保証

- 2年一般保証

キーボードとマウスはオプションです。

Arthur HolmはAlibral Display Solutions SLの登録商標です。
仕様は予告なく変更される場合があります。
Make Your Meetings Count!

技術仕様

ディスプレイ

サイズ	FULL HD 17.3" TFT Active Matrix, ワイドスクリーンフォーマット. LED バックライト
解像度	1920 (h) x 1080 (v)
明るさ	400cd/m2
コントラスト比	600:1
ピクセル	0.1989 (h) x 0.1989 (v) mm
視野角	60°/ 80° (u/d) 80°/ 80° (l/r)
表示領域	381.888 (h) x 214.812 (v) mm
LEDバックライトライフスパン	50,000hrs
応答速度	Tr + Tf = 35ms
温度	動作 0° ~ +40°C 保存 -20° ~ +60°C

材質

モニター筐体	アルマイト処理アルミニウム
ガラス	**AR両面：ガラス表面に反射防止コーティングを施したもの 厚さ：3.0 ±0.3mm**
カバープレート	アルマイト処理アルミニウム

接続

入力信号	DVI-I (1 input) HDCP 対応 DVI-D (1 input) HDCP 対応
RJ 45 CAT6 (with loop)	AHnetプロトコルによるアドレス指定可能なRS-422／RS-485フルデュプレックスモニター制御
GPI (subD9)	モーションコントロール（光絶縁）
USB	サービス用（ファームウェアアップグレード対応）

制御

RJ45、RS-422／RS-485 フルデュプレックス（入出力対応）

アドレス設定

ターミネーションスイッチ

GPI

IRリモコン（モニター調整用）：1/5

動作の制御

モニター上のユーザーインターフェース	(Up/Down)
リモート	RS-422／RS-485 フルデュプレックス 入出力／GPI

電気仕様

外部電源	100-240Vac, 50/60Hz, 12Vdc
消費電力	50W

アクセサリー

ERT	Ethernetインターフェースユニット

機械寸法

スクリーン	440 x 288 x 33mm [17.32" x 11.35" x 1.30"]
上部カバープレート	509 x 419mm [20.03" x 16.49"]
テーブル下のハウジング	499 x 401.9 x 102.5mm [19.64" x 15.82" x 4.03"]
重量	17.7kg / 39.02lb

Arthur HolmはAlibral Display Solutions SLの登録商標です。
仕様は予告なく変更される場合があります。
Make Your Meetings Count!

接続パネル

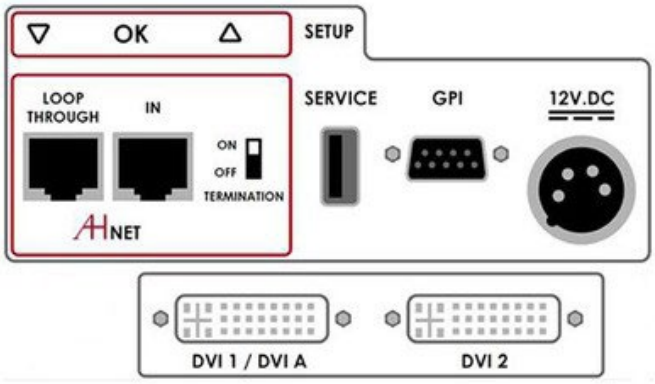

インタラクティブ設定ディスプレイ（ISD）

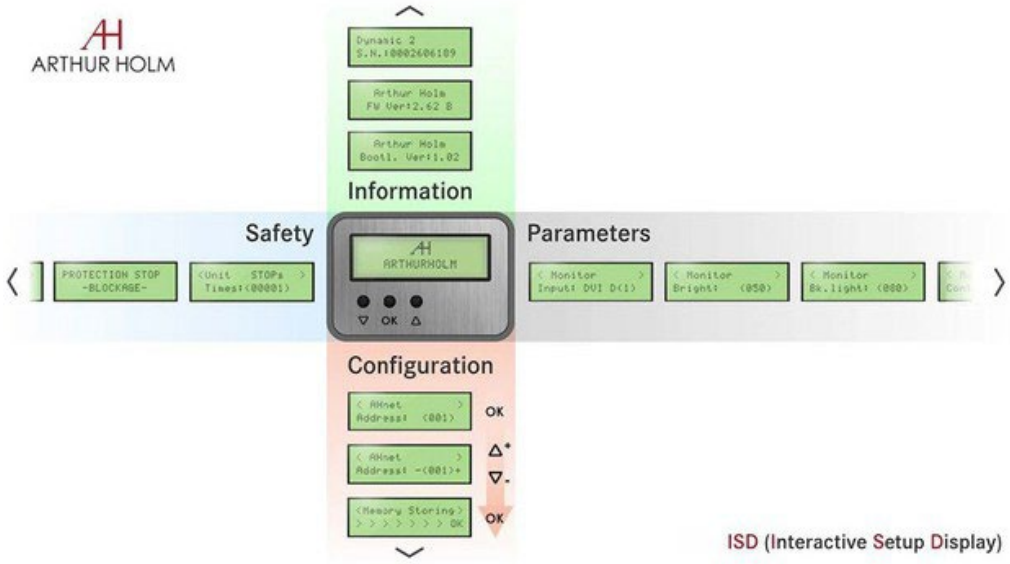

コンサルタント、建築士、およびエンジニア向け仕様書

モーター駆動式の折りたたみ可能かつ回転可能な17.3インチ フルHDプロフェッショナルモニターです。モニターハウジングは削り出しのアルマイト処理されたアルミニウム製であり、スクリーンは反射防止の両面コーティングが施された黒縁の3mmガラスで保護されます。モニターの輝度は400 cd/m²、コントラスト比は600:1、バックライトの寿命は50,000時間です。モニターの開閉機構は、自動的に動作して開口部全体を覆う同期式のアルミニウムトレイの上昇を開始します。トレイを持ち上げる機構には、両側に少なくとも2つのカムを備え、さらにベースと最も近いカムを接続する2本のブレースを含みます。モニターは、垂直方向に最大20度までのチルト調整が可能な位置と、テーブル面とフラッシュになる水平位置（画面が上向きまたは下向き）という2つの使用ポジションを提供します。モニターは180度の回転が可能で、画面を上向きまたは下向きにして折りたたむことができます。また、画面を下向きにした状態でも180度回転させて折りたたむことができます。モニターの位置に応じて映像を自動で最適化する自動画像調整機能が備わっています。安全機構としては、浮動型センサーによる二重安全システムを備えており、障害物を検知すると動作を停止します。

モニターには、HDCPライセンスを取得したメーカー製のHDCP対応DVI入力が2系統搭載されます。RS-422／RS-485フルデュープレックス通信に対応し、セットアップ、診断、制御のための見やすいインタラクティブセットアップディスプレイ（ISD）を搭載し、ERT-30およびERT-60との互換性があります。さらに、モニターは自動調整プログラムを実行して、出荷時の動作スピードと保護パラメータの比率をリセットし、設置環境に適応させることが可能です。ファームウェアアップグレード用のUSBポートを備え、AndroidおよびiOSに対応したAHlinkワイヤレスアプリを用いてセットアップ、診断、制御を行うことができます。

Arthur HolmはAlibral Display Solutions SLの登録商標です。
仕様は予告なく変更される場合があります。
Make Your Meetings Count!

概寸法

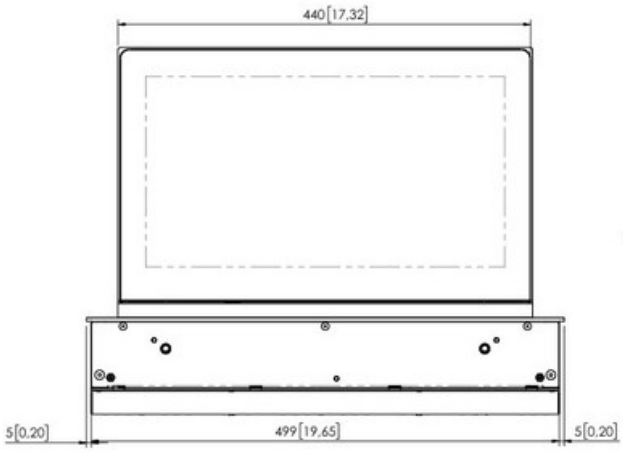

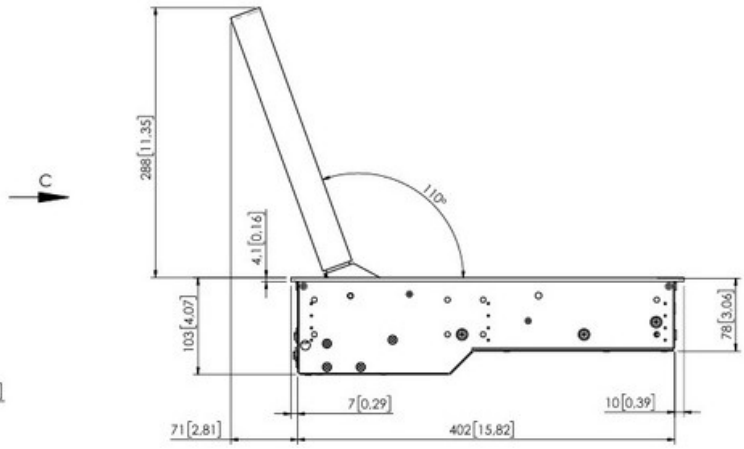

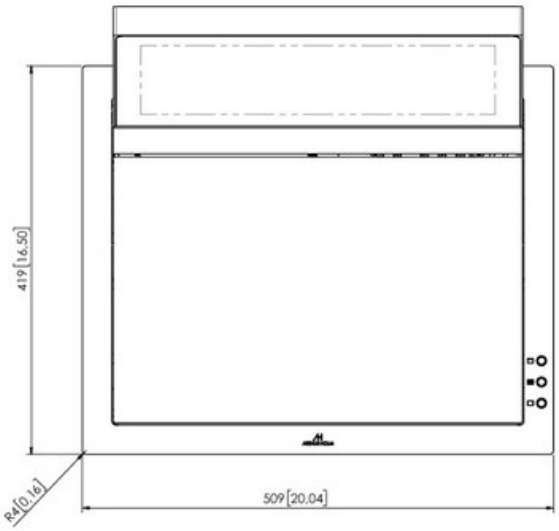

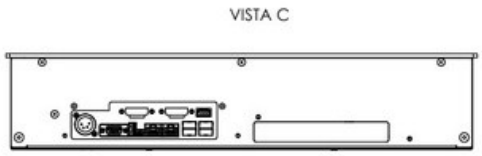

AUDIO BRAINS
〒216-0033 神奈川県川崎市宮前区宮崎649-3
TEL：044-888-6761
https://audiobrains.com/