ARTHUR HOLM

AH15D3RHDGA

Dynamic3

HDCP対応 アルミ製 折りたたみ式・回転式 モーター駆動モニター

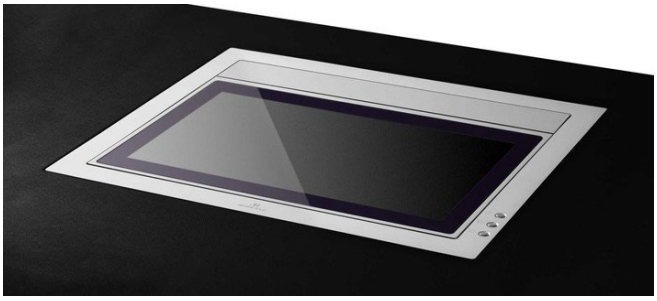

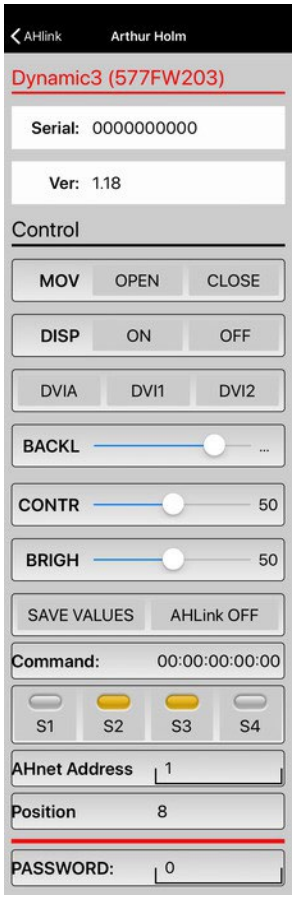

AHlink : the App for setup, control and diagnose

Download on the App Store　GET IT ON Google Play

Highlights

- 開閉、折りたたみ、および180º回転が可能
- 傾斜角は90º～110ºの範囲で調整・記憶が可能
- 自動映像反転機能
- トレイ昇降との動作同期
- 浮動型セキュリティセンサー搭載
- 全体がアルミニウム製
- HDCP対応のDVI入力端子 ×2
- 両面反射防止コーティングを施した3mm厚ブラックエッジガラス（前面ダブルサイド）
- 低背設計のモニター筐体
- 省エネルギー設計、低消費電力ビデオコントローラー
- インタラクティブ設定ディスプレイ（ISD）搭載、HDCP準拠
- ワイヤレス接続によるセットアップおよび制御対応
- 自動機構動作キャリブレーション機能（AH-AMMC）

ARTHUR HOLM
Albiral Display Solutions SL · Fàtima 25 · 08512 Sant Hipòlit de Voltregà Barcelona, Spain · +34 938 502 376 · marketing@arthurholm.com · www.arthurholm.com
Arthur HolmはAlibral Display Solutions SLの登録商標です。
仕様は予告なく変更される場合があります。
Make Your Meetings Count!

一般概要

Arthur Holm Dynamic3 は、ワーキングデスク内に収納可能なロープロファイル設計で、家具に美しく一体化するように設計されたモーター駆動式モニター製品群です。画面の昇降機構により、オプションでキーボードやマウスを配置できるトレイが自動的に持ち上がります。トレイの昇降機構には、各側面に少なくとも2つのカムが搭載されており、プラットフォームを押し上げる仕組みとなっており、また、ベース部とカムの最も近い位置をつなぐ2本のブレースが組み込まれています。スクリーンは、両面反射防止コーティングを施した3mm厚ブラックエッジガラスで保護されています。モニターには、障害物を検知して動作を停止させる浮動型セキュリティセンサーを用いたデュアルセーフティシステムが搭載されています。Dynamic3 は、15.6インチから21.5インチまでのサイズで展開されており、HDCP準拠のDVI入力を2系統備えています。さらに、モニターの制御、セットアップ、診断が可能なインタラクティブ設定ディスプレイ（ISD）を装備しています。モニターは、RS-422／RS-485フルデュプレックスI/Oに対応しており、動作、速度、安全設定、輝度、コントラスト、バックライトなどの遠隔制御が可能です。

Dynamic3R は、画面を上向きにしたまま180°回転および折りたたみが可能な追加の動作機構を備えています。モニターには、自動機構動作キャリブレーション機能（AH-AMMC）が搭載されています。Arthur HolmのERTを使用することで、テーブルに設置されたすべてのモニターのアドレス設定をボタン操作だけで簡単に行うことができます。また、モニターはAHlinkのAndroidおよびiOSアプリに対応しており、セットアップ、診断、制御メニューにアクセス可能です。

オプションとアクセサリー

- 投影型静電容量式マルチタッチスクリーン
- DynamicLoop
- DynamicShare
- 内蔵 DynamicTalk
- 組み込みUSBカメラ
- カバープレートに統合されたコネクター
- 収納式HDMIケーブル
- キーボードおよびマウス
- 下部取り付け対応
- カバープレートへの顧客レーザー刻印ロゴ
- ブラック陽極酸化処理塗
- 装仕上げ
- ゴールド仕上げ
- ERT-30 / ERT-60

認証

CE FCC IECEE CB

保証

- 2年一般保証

キーボードとマウスはオプションです。

Arthur HolmはAlibral Display Solutions SLの登録商標です。
仕様は予告なく変更される場合があります。
Make Your Meetings Count!

技術仕様

ディスプレイ

サイズ	FULL HD 15.6" TFT Active Matrix, ワイドスクリーンフォーマット. LED バックライト
解像度	1920 (h) x 1080 (v)
明るさ	400cd/m2
コントラスト比	1500:1
ピクセル	0.1792 (h) x 0.1792 (v) mm
視野角	85°/ 85° (u/d) 85°/ 85° (l/r)
表示領域	344.16 (h) x 193.59 (v) mm
LEDバックライトライフスパン	50,000hrs
応答速度	Tr + Tf = 35ms
温度	動作 0° ~ +40°C 保存 -20° ~ +60°C

材質

モニター筐体	アルマイト処理アルミニウム
ガラス	**AR両面：ガラス表面に反射防止コーティングを施したもの 厚さ：3.0 ±0.3mm**
カバープレート	アルマイト処理アルミニウム

接続

入力信号	DVI-I (1 input) HDCP 対応 DVI-D (1 input) HDCP 対応
RJ 45 CAT6 (with loop)	AHnetプロトコルによるアドレス指定可能なRS-422／RS-485フルデュプレックスモニター制御
GPI (subD9)	モーションコントロール（光絶縁）
USB	サービス用（ファームウェアアップグレード対応）

制御

RJ45、RS-422／RS-485 フルデュプレックス（入出力対応）

アドレス設定

ターミネーションスイッチ

GPI

IRリモコン（モニター調整用）：1/5

動作の制御

モニター上のユーザーインターフェース	(Up/Down)
リモート	RS-422／RS-485 フルデュプレックス 入出力／GPI

電気仕様

外部電源	100-240Vac, 50/60Hz, 12Vdc
消費電力	40W

アクセサリー

ERT	Ethernetインターフェースユニット

機械寸法

スクリーン	402 x 265 x 33mm [15.83" x 10.43" x 1.30"]
上部カバープレート	469 x 394mm [18.46" x 15.51"]
テーブル下のハウジング	459 x 377.5 x 102.5mm [18.07" x 14.86" x 4.03"]
重量	16.4kg / 36.5lb

Arthur HolmはAlibral Display Solutions SLの登録商標です。
仕様は予告なく変更される場合があります。
Make Your Meetings Count!

接続パネル

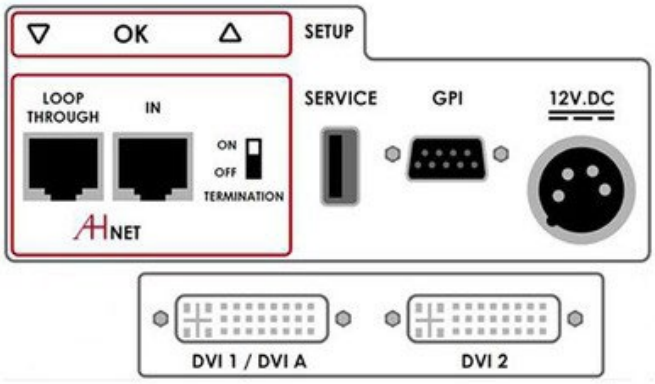

インタラクティブ設定ディスプレイ（ISD）

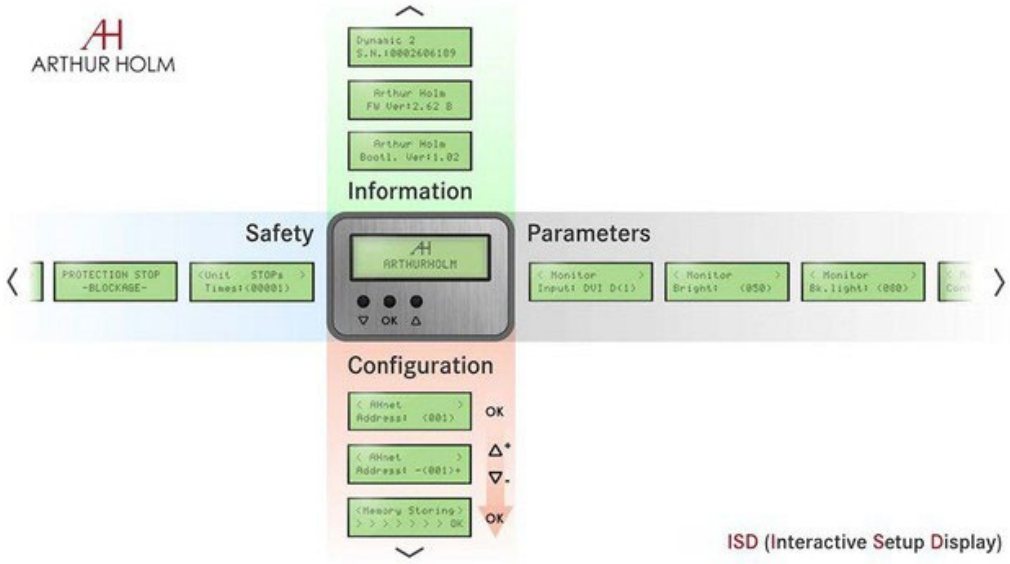

コンサルタント、建築士、およびエンジニア向け仕様書

モーター駆動による折りたたみおよび回転機能を備えた15.6インチ フルHDプロフェッショナルモニター。
モニター筐体は削り出し陽極酸化処理アルミニウム製とし、スクリーンは両面反射防止コーティングが施された黒縁3mmガラスで保護されること。
輝度は400 cd/m²、コントラスト比は1500:1、バックライトの寿命は50,000時間であること。
モニターの開閉機構は、開口部全体を覆う同期式アルミトレイの自動昇降を起動すること。
トレイ昇降の動作機構は、各側面にプラットフォームを押し上げるためのカムを最低2つ備え、ベースと最も近いカムを繋ぐ2本のブレースを含む設計であること。
モニターは2つの動作位置を備えること。垂直位置では最大20°までの傾斜角調整が可能であり、水平位置ではテーブル面とフラットになり画面が上向きまたは下向きになること。
さらに、モニターは180°回転可能で、画面が上向きまたは下向きの状態で折りたたみができること。

モニターは、垂直および水平位置に応じた自動画像調整機能を備えること。
また、浮動型セキュリティセンサーによる障害物検知のデュアルセーフティシステムを搭載し、障害物が検出されると装置を停止させること。
モニターは、HDCPライセンス取得済みメーカーによる2系統のDVI HDCP準拠入力端子を備えること。
さらに、アドレス指定可能なRS-422／RS-485フルデュプレックス通信機能と、セットアップ・診断・制御用の見やすいインタラクティブ設定ディスプレイ（ISD）を搭載し、ERT-30およびERT-60と互換性があること。
モニターは、自動調整プログラムを実行し、工場出荷時の動作速度と保護パラメータの安全比率をリセットし、設置状況に応じて装置を最適化できること。
また、ファームウェアアップグレード用のUSBポートを備えること。
さらに、AHlinkのAndroidおよびiOS用ワイヤレスアプリに対応し、セットアップ、診断、制御が可能であること。

Arthur HolmはAlibral Display Solutions SLの登録商標です。
仕様は予告なく変更される場合があります。
Make Your Meetings Count!

外形寸法

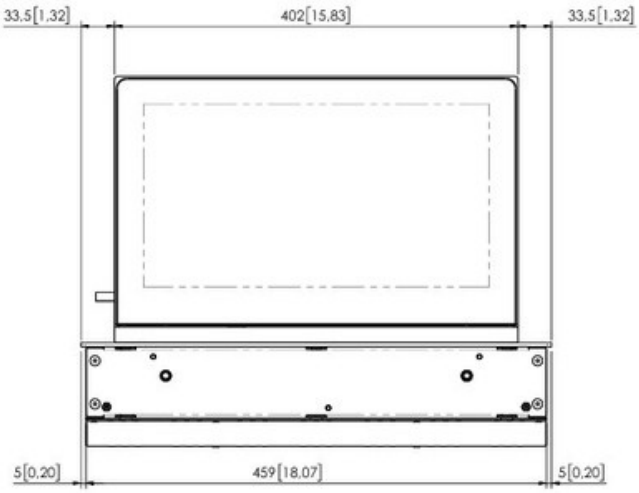

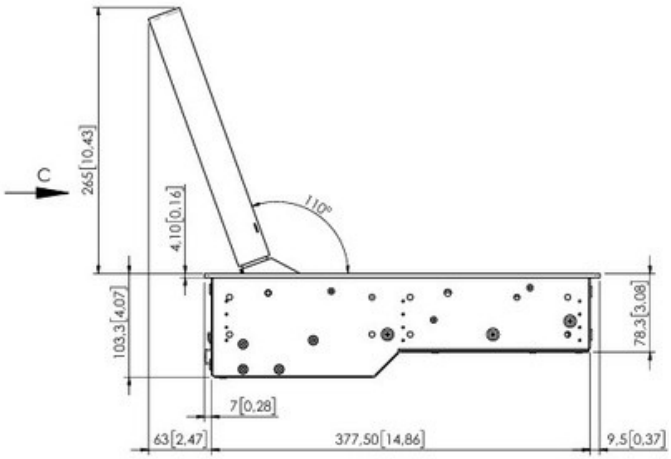

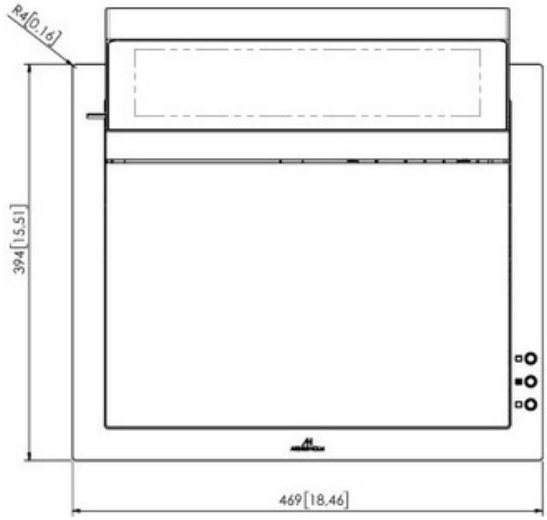

VIEW C

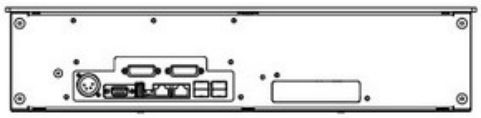

AUDIO BRAINS
〒216-0033 神奈川県川崎市宮前区宮崎649-3
TEL：044-888-6761
https://audiobrains.com/

Arthur HolmはAlibral Display Solutions SLの登録商標です。
仕様は予告なく変更される場合があります。
Make Your Meetings Count!