ARTHUR HOLM

AH15D3HDGA

Dynamic3

HDCP対応 アルミ製 折りたたみ式・モーター駆動モニター

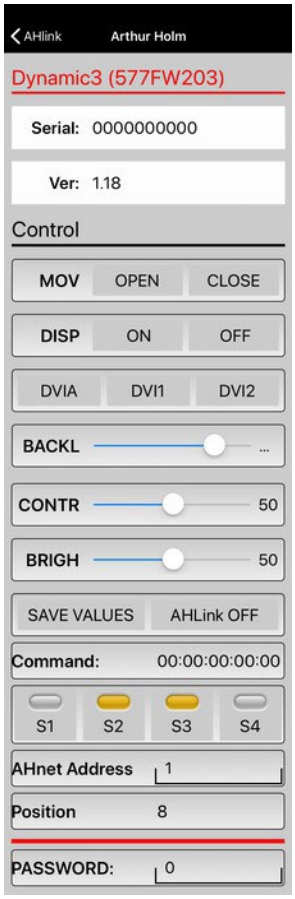

AHlink : the App for setup, control and diagnose

Download on the App Store　GET IT ON Google Play

Highlights

- 開閉、折りたたみ、および180º回転が可能
- 傾斜角は90º～110ºの範囲で調整・記憶が可能
- トレイ昇降との動作同期
- 浮動型セキュリティセンサー搭載
- 全体がアルミニウム製
- HDCP対応のDVI入力端子 ×2
- 両面反射防止コーティングを施した3mm厚ブラックエッジガラス（前面ダブルサイド）
- 低背設計のモニター筐体
- 省エネルギー設計、低消費電力ビデオコントローラー
- インタラクティブ設定ディスプレイ（ISD）搭載、HDCP準拠
- ワイヤレス接続によるセットアップおよび制御対応
- 自動機構動作キャリブレーション機能（AH-AMMC）

ARTHUR HOLM
Albiral Display Solutions SL · Fàtima 25 · 08512 Sant Hipòlit de Voltregà Barcelona, Spain · +34 938 502 376 · marketing@arthurholm.com · www.arthurholm.com
Arthur HolmはAlibral Display Solutions SLの登録商標です。
仕様は予告なく変更される場合があります。
Make Your Meetings Count!

一般概要

Arthur Holm Dynamic3 は、ワーキングデスク内に収納可能なロープロファイル設計で、家具に美しく一体化するように設計されたモーター駆動式モニター製品群です。画面の昇降機構により、オプションでキーボードやマウスを配置できるトレイが自動的に持ち上がります。トレイの昇降機構には、各側面に少なくとも2つのカムが搭載されており、プラットフォームを押し上げる仕組みとなっており、また、ベース部とカムの最も近い位置をつなぐ2本のブレースが組み込まれています。スクリーンは、両面反射防止コーティングを施した3mm厚ブラックエッジガラスで保護されています。モニターには、障害物を検知して動作を停止させる浮動型セキュリティセンサーを用いたデュアルセーフティシステムが搭載されています。Dynamic3 は、15.6インチから21.5インチまでのサイズで展開されており、HDCP準拠のDVI入力を2系統備えています。さらに、モニターの制御、セットアップ、診断が可能なインタラクティブ設定ディスプレイ（ISD）を装備しています。モニターは、RS-422／RS-485フルデュプレックスI/Oに対応しており、動作、速度、安全設定、輝度、コントラスト、バックライトなどの遠隔制御が可能です。

Dynamic3R は、画面を上向きにしたまま180°回転および折りたたみが可能な追加の動作機構を備えています。モニターには、自動機構動作キャリブレーション機能（AH-AMMC）が搭載されています。Arthur HolmのERTを使用することで、テーブルに設置されたすべてのモニターのアドレス設定をボタン操作だけで簡単に行うことができます。また、モニターはAHlinkのAndroidおよびiOSアプリに対応しており、セットアップ、診断、制御メニューにアクセス可能です。

オプションとアクセサリー

- 投影型静電容量式マルチタッチスクリーン
- DynamicLoop
- DynamicShare
- 内蔵 DynamicTalk
- 組み込みUSBカメラ
- カバープレートに統合されたコネクター
- 収納式HDMIケーブル
- キーボードおよびマウス
- 下部取り付け対応
- カバープレートへの顧客レーザー刻印ロゴ
- ブラック陽極酸化処理塗
- 装仕上げ
- ゴールド仕上げ
- ERT-30 / ERT-60

認証

CE IECEE CB

保証

- 2年一般保証

キーボードとマウスはオプションです。

Arthur HolmはAlibral Display Solutions SLの登録商標です。
仕様は予告なく変更される場合があります。
Make Your Meetings Count!

技術仕様

ディスプレイ

サイズ	FULL HD 15.6" TFT Active Matrix, ワイドスクリーンフォーマット. LED バックライト
解像度	1920 (h) x 1080 (v)
明るさ	400cd/m2
コントラスト比	1500:1
ピクセル	0.1792 (h) x 0.1792 (v) mm
視野角	85°/ 85° (u/d) 85°/ 85° (l/r)
表示領域	344.16 (h) x 193.59 (v) mm
LEDバックライトライフスパン	50,000hrs
応答速度	Tr + Tf = 35ms
温度	動作 0° ~ +40°C 保存 -20° ~ +60°C

材質

モニター筐体	アルマイト処理アルミニウム
ガラス	**AR両面：ガラス表面に反射防止コーティングを施したもの 厚さ：3.0 ±0.3mm**
カバープレート	アルマイト処理アルミニウム

接続

入力信号	DVI-I (1 input) HDCP 対応 DVI-D (1 input) HDCP 対応
RJ 45 CAT6 (with loop)	AHnetプロトコルによるアドレス指定可能なRS-422／RS-485フルデュプレックスモニター制御
GPI (subD9)	モーションコントロール（光絶縁）
USB	サービス用（ファームウェアアップグレード対応）

制御

RJ45、RS-422／RS-485 フルデュプレックス（入出力対応）

アドレス設定

ターミネーションスイッチ

GPI

IRリモコン（モニター調整用）：1/5

動作の制御

モニター上のユーザーインターフェース	(Up/Down)
リモート	RS-422／RS-485 フルデュプレックス 入出力／GPI

電気仕様

外部電源	100-240Vac, 50/60Hz, 12Vdc
消費電力	40W

アクセサリー

ERT	Ethernetインターフェースユニット

機械寸法

スクリーン	402 x 265 x 33mm [15.83" x 10.43" x 1.30"]
上部カバープレート	469 x 394mm [18.46" x 15.51"]
テーブル下のハウジング	459 x 377.5 x 102.5mm [18.07" x 14.86" x 4.03"]
重量	16.4kg / 36.5lb

Arthur HolmはAlibral Display Solutions SLの登録商標です。
仕様は予告なく変更される場合があります。
Make Your Meetings Count!

接続パネル

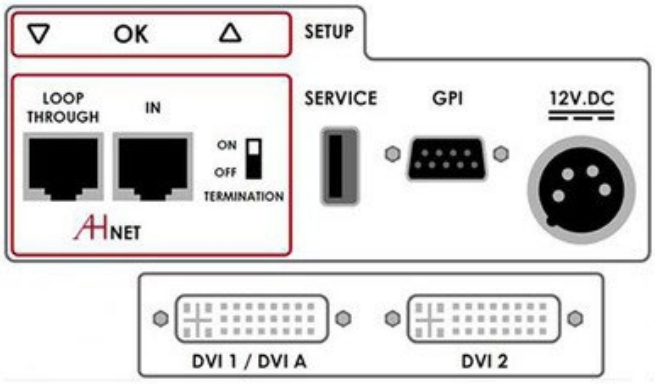

インタラクティブ設定ディスプレイ（ISD）

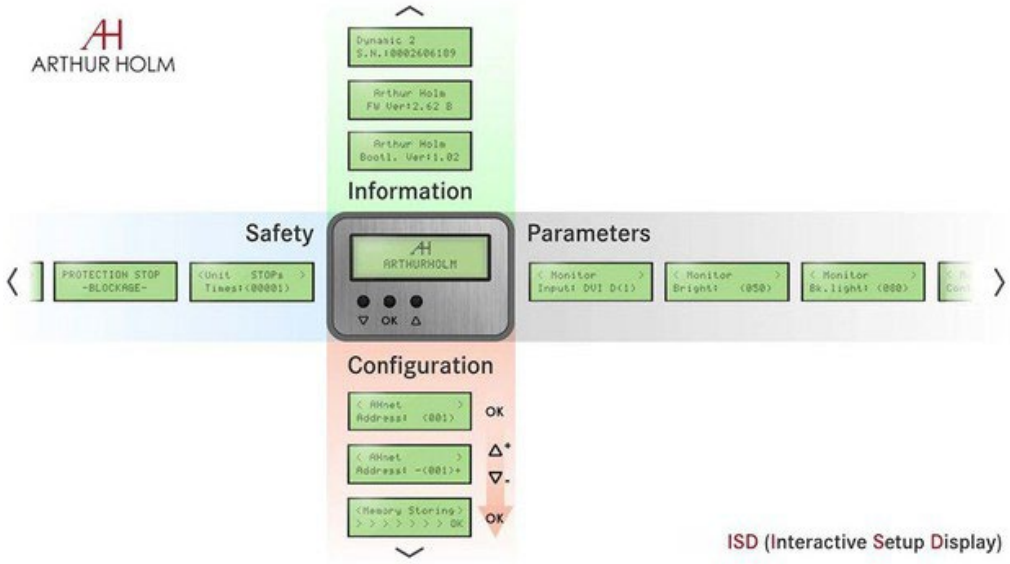

コンサルタント、建築士、およびエンジニア向け仕様書

モーター駆動式 折りたたみ可能な15.6インチ フルHD プロフェッショナルモニター
モニターの筐体は、削り出しのアルマイト処理されたアルミニウム製でなければならず、スクリーンは両面反射防止コーティングが施された黒縁の3mmガラスで保護されていなければなりません。モニターの輝度は400 cd/m²、コントラスト比は1500:1、バックライトの寿命は50,000時間である必要があります。
モニターの開閉機構は、開く際にアルミ製のトレイが連動して上昇し、開口部全体を覆う構造でなければなりません。このトレイの昇降機構には、両側に少なくとも2つのカム機構があり、プラットフォームを押し上げる仕組みと、ベース部と最も近いカムを接続する2つのブレースが含まれていなければなりません。モニターは、スクリーンを下向きにして折りたたむことができる必要があります。
モニターには、障害物を検出して動作を停止させる「フローティングセンサー式の安全装置」によるデュアルセーフティシステムが搭載されていなければなりません。

モニターは、HDCP準拠のDVI入力を2系統備えており、HDCPライセンスを取得したモニターメーカーによって製造されたものである必要があります。

また、RS-422 / RS-485 フルデュプレックスのアドレス指定可能な通信を提供し、設定、診断、制御のための読みやすいインタラクティブセットアップディスプレイ（ISD）を備えている必要があります。ERT-30およびERT-60との互換性が求められます。

さらに、工場出荷時の動作スピードと保護パラメータの比率を基に、設置状況に合わせて自動で最適化する「自動調整プログラム」を実行できる必要があります。ファームウェアのアップグレード用にUSBポートを備えている必要があります。

本モニターは、セットアップ・診断・制御を行うためのAHlinkワイヤレスアプリ（AndroidおよびiOS対応）と互換性を持っていなければなりません。

Arthur HolmはAlibral Display Solutions SLの登録商標です。
仕様は予告なく変更される場合があります。
Make Your Meetings Count!

外形寸法

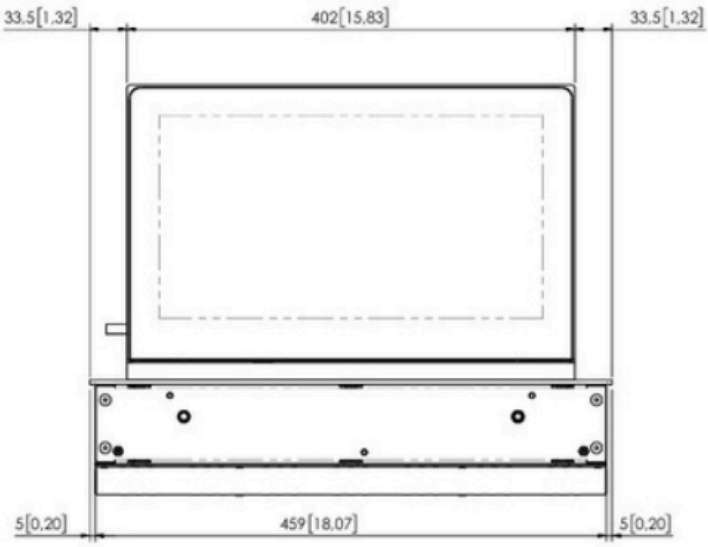

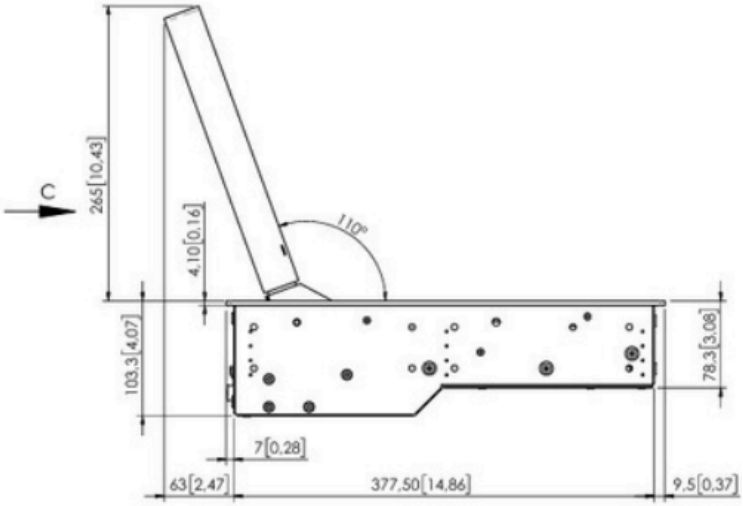

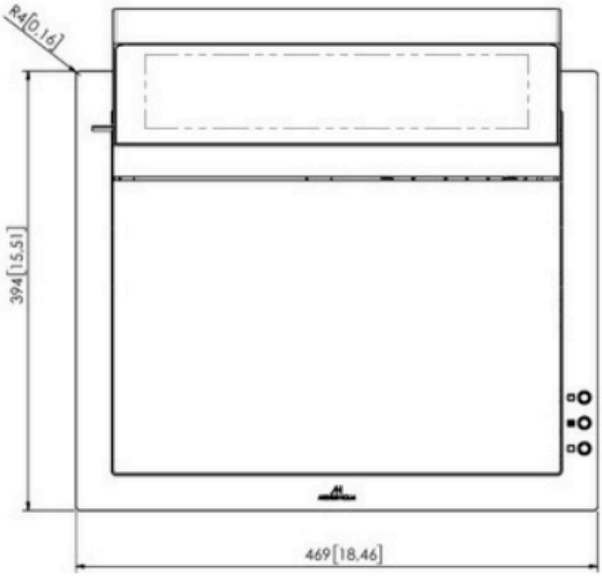

VIEW C

AUDIO BRAINS
〒216-0033 神奈川県川崎市宮前区宮崎649-3
TEL：044-888-6761
https://audiobrains.com/

Arthur HolmはAlibral Display Solutions SLの登録商標です。
仕様は予告なく変更される場合があります。
Make Your Meetings Count!